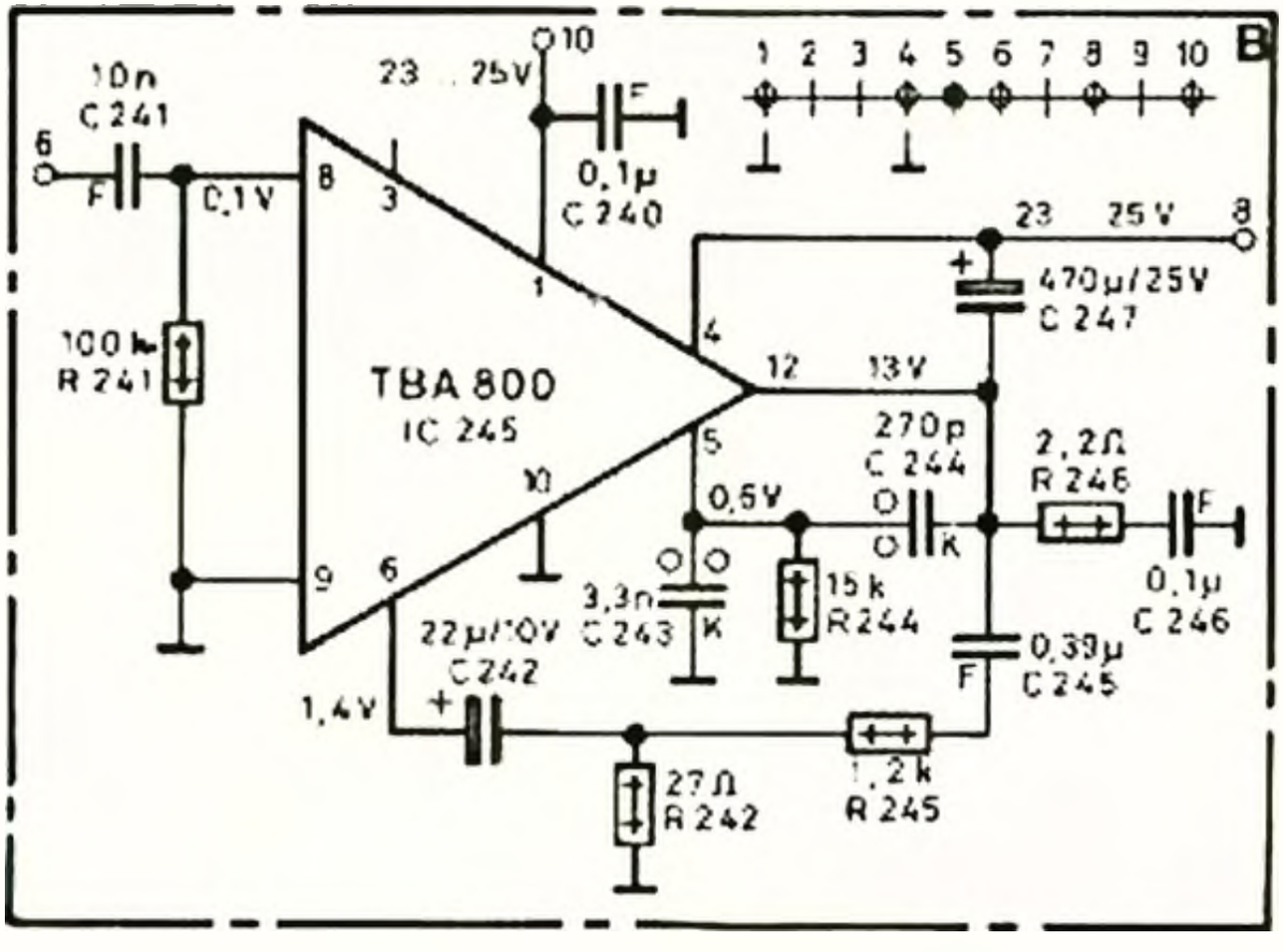

NF-Baust. 29301-004.01

AF Module/Mod. BF

Module ampli BF

tal-Baust. 29301-008.14

base de temps horizontale

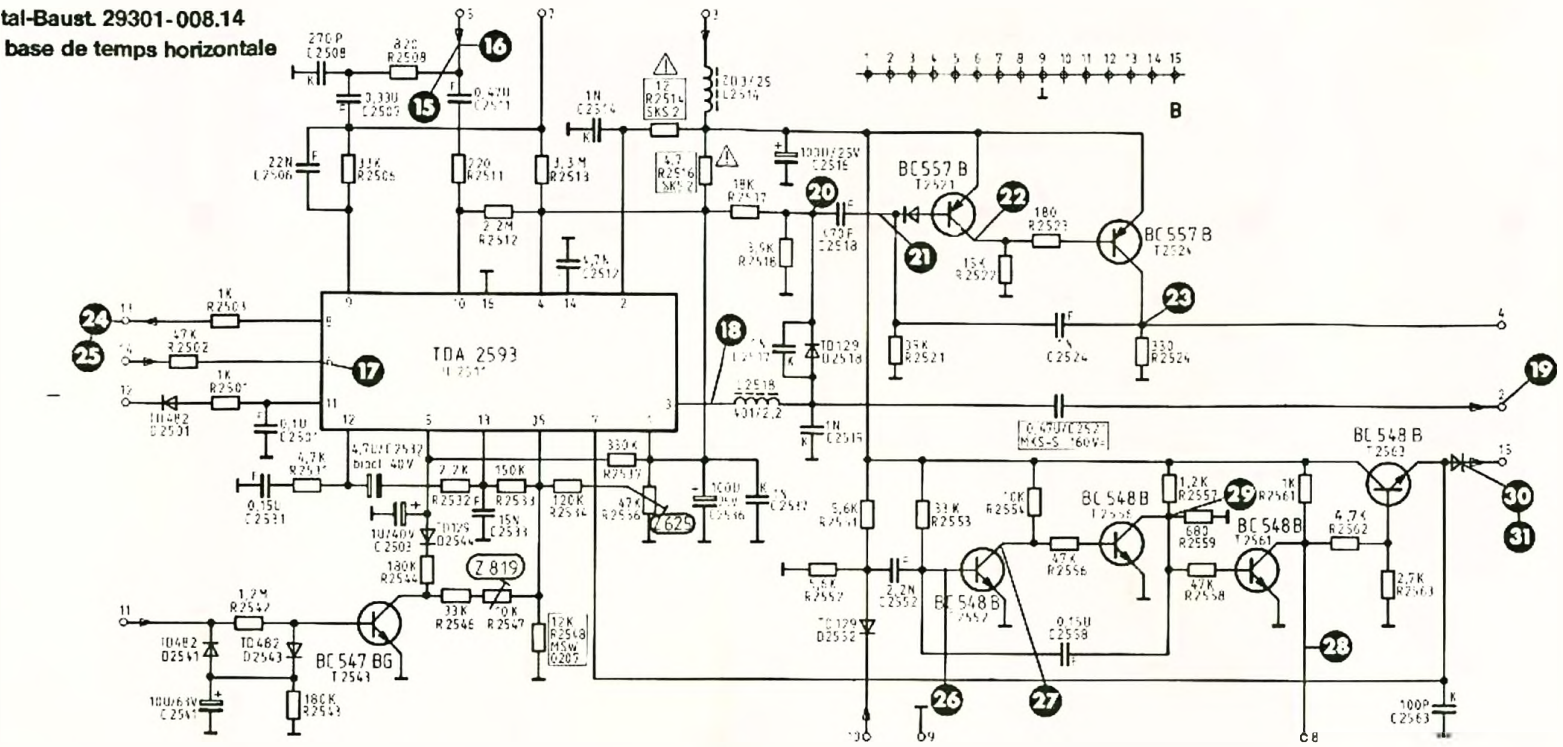

Horizontal-Baustein FR 29301-008.15 ou **Horizont…**
Module base de temps horizontale **Module …**

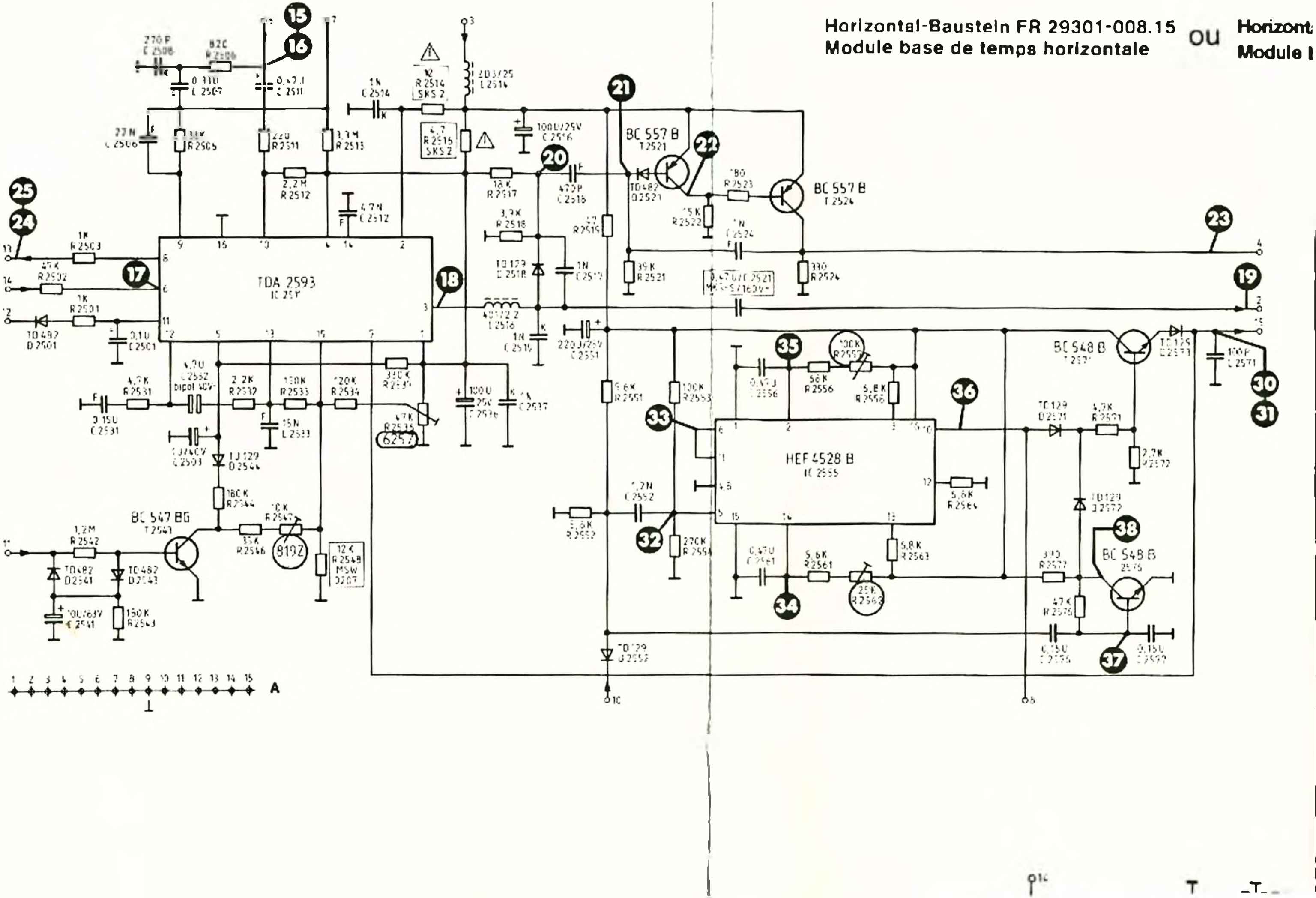

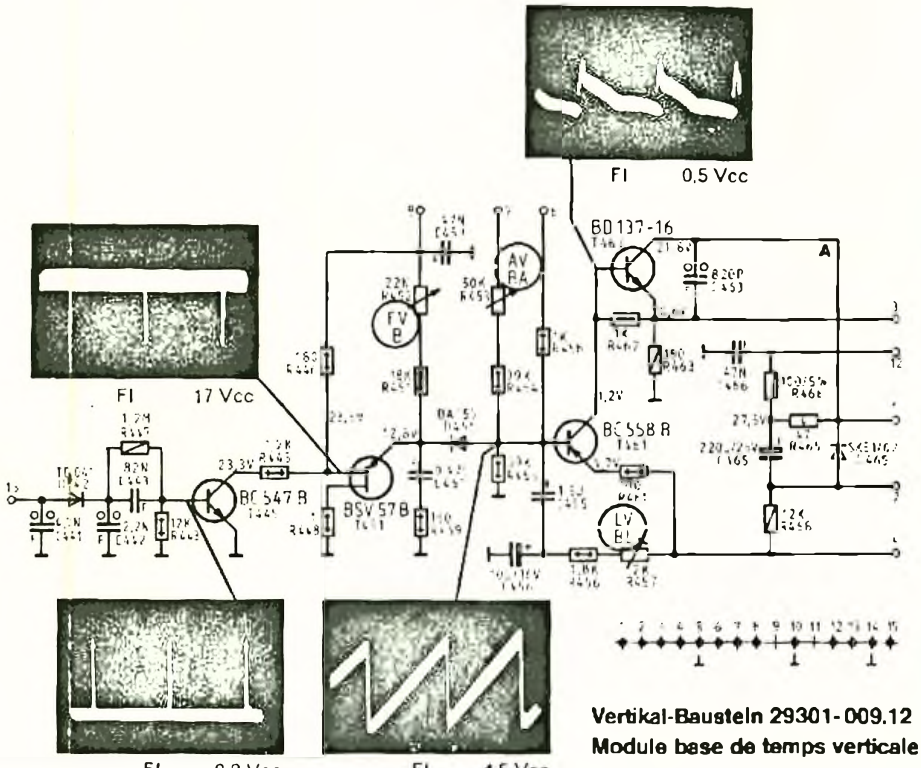

Vertikal-Bausteln 29301-009.12
Module base de temps verticale

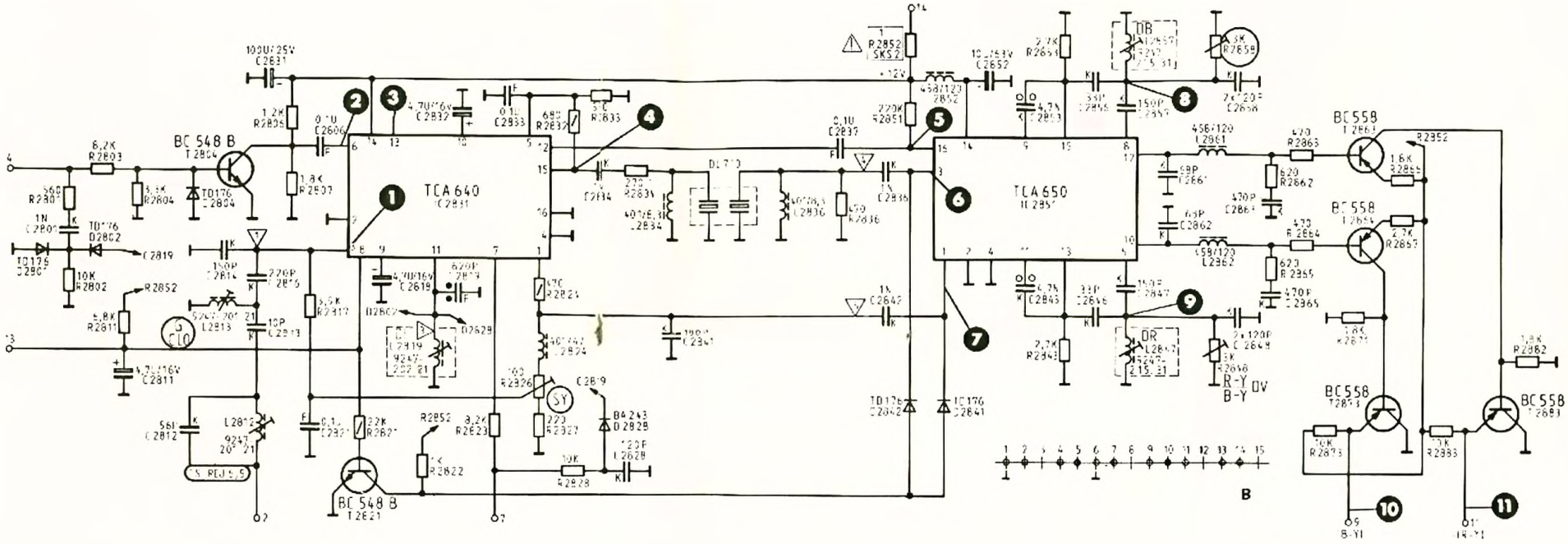

Farb-Baustein 29301-024.14
Module decodeur

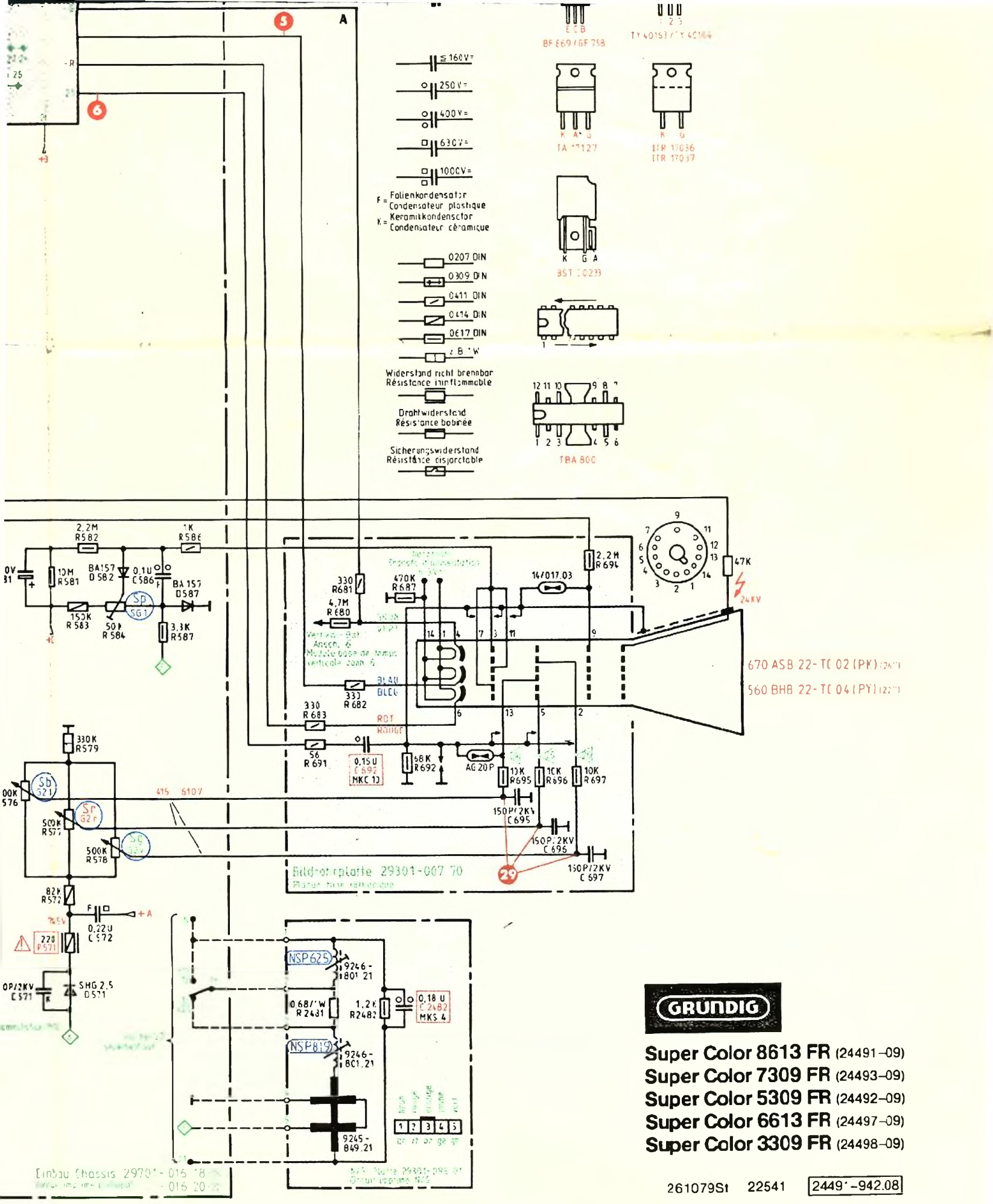

GRUNDIG

Super Color 8613 FR (24491–09)
Super Color 7309 FR (24493–09)
Super Color 5309 FR (24492–09)
Super Color 6613 FR (24497–09)
Super Color 3309 FR (24498–09)

261079St 22541 2449'-942.08

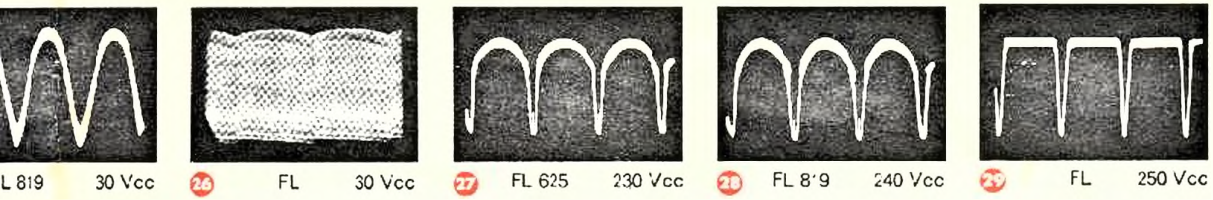
L 819 30 Vcc
26 FL 30 Vcc
27 FL 625 230 Vcc
28 FL 819 240 Vcc
29 FL 250 Vcc

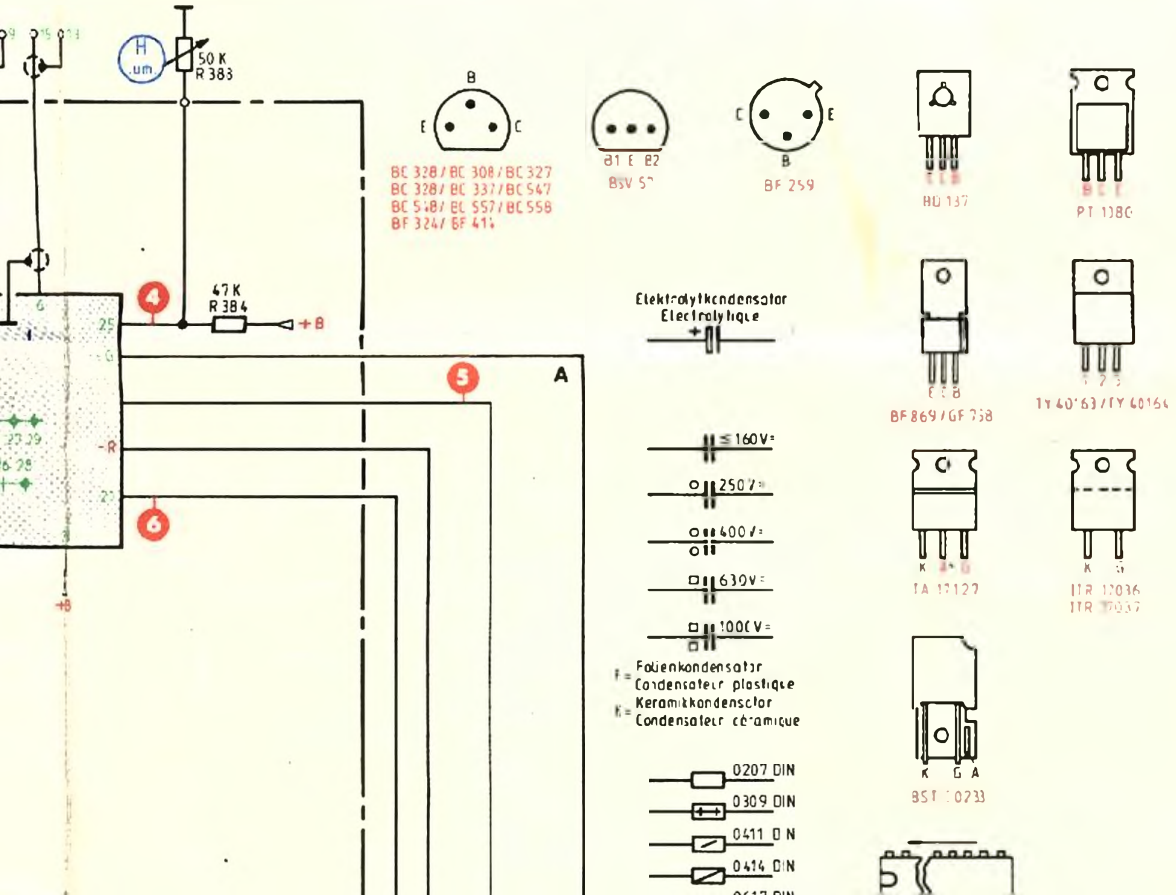
50 K
R 383
47 K
R 384
+B
A
BC 328 / BC 308 / BC 327
BC 328 / BC 337 / BC 547
BC 548 / BC 557 / BC 558
BF 324 / BF 414
BF 259
Elektrolytkondensator
Electrolytique
≤ 160 V=
250 V=
400 V=
630 V=
1000 V=
F = Folienkondensator
Condensateur plastique
K = Keramikkondensator
Condensateur céramique
0207 DIN
0309 DIN
0411 DIN
0414 DIN
BF 869 / GF 738
TA 17127
K G A

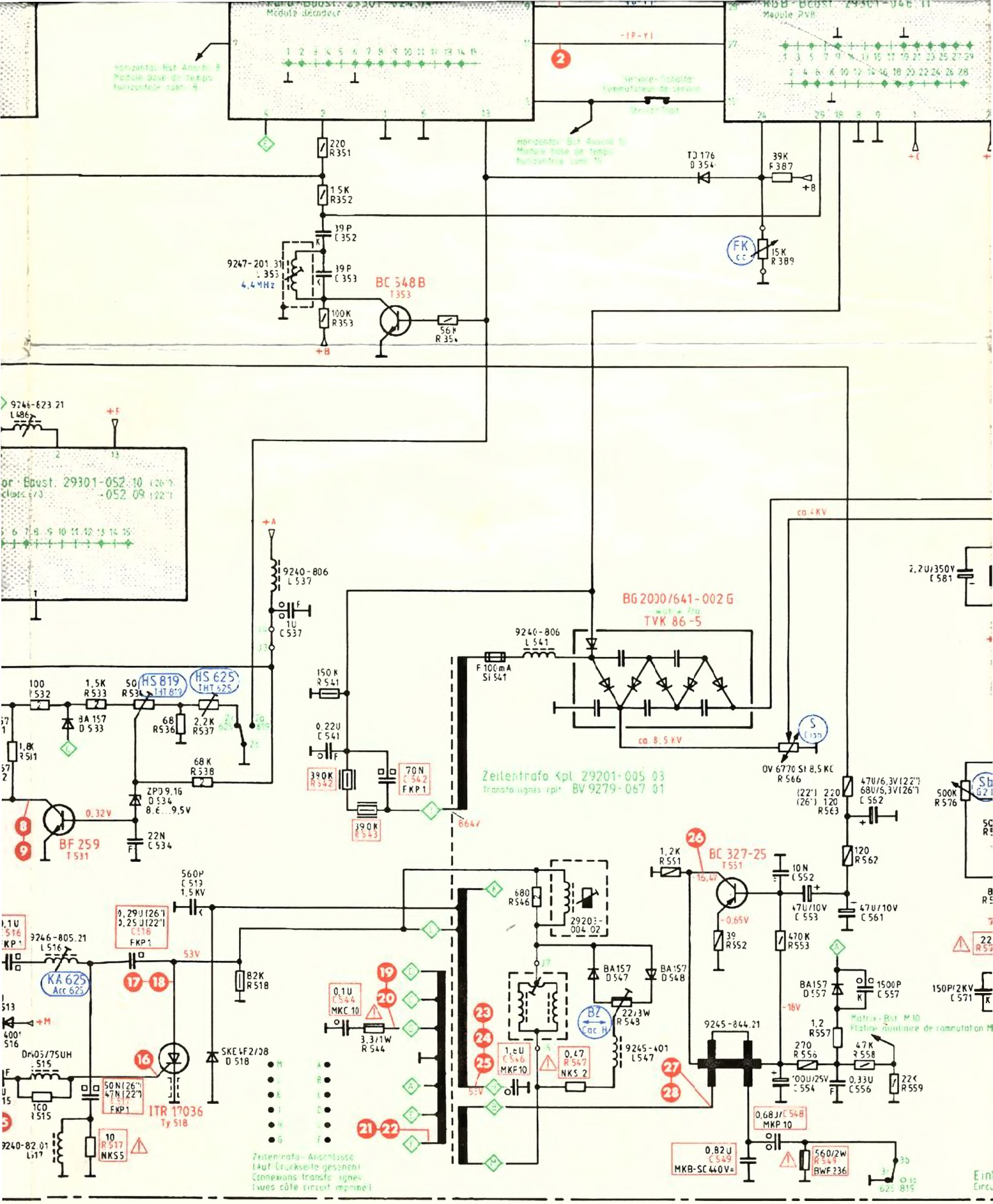

Module décodeur
Module RVB
-(R-Y)
Service-Schalter
Commutateur de service
Horizontal-Bst Ansch. 8
Module base de temps horizontale conn. 8
Horizontal-Bst Ansch. 10
Module base de temps horizontale conn. 10
220 R351
1,5K R352
39P C352
39P C353
9247-201.31 L353 4,4MHz
BC 548B T353
100K R353
56K R354
TD 176 D354
39K R387
15K R389
FK
9246-823.21 L486
9240-806 L537
1U C537
BG 2000/641-002 G
TVK 86-5
9240-806 L541
F 100mA Si 541
150K R541
0,22U C541
390K R542
70N C542 FKP1
390K R543
864V
ca. 4KV
ca. 8,5KV
OV 6770 Si 8,5KC R566
Zeilentrafo Kpl 29201-005 03
Transfo lignes cplt BV 9279-067 01
2,2U/350V C581
47U/6,3V(22") 68U/6,3V(26") C562
220 (22") 120 (26") R563
120 R562
500K R576
100 R532
1,5K R533
50 R534
HS 819 IHT 819
HS 625 IHT 625
BA 157 D533
68 R536
2,2K R537
68K R538
ZPD 9,16 D534 8,6...9,5V
22N C534
0,32V
BF 259 T531
560P C519 1,5KV
0,29U(26") 0,25U(22") C518 FKP1
9246-805.21 L516
KA 625 Acc 625
53V
82K R518
SKE4F2/08 D518
ITR 17036 Ty 518
50N(26") 47N(22") C517 FKP1
10 R517 NKS5
9240-82.01 L517
0,1U C544 MKC 10
3,3/1W R544
680 R546
29203-004 02
BA157 D547
BA157 D548
22/3W R548
BZ Cac. H
9245-401 L547
1,6U C546 MKP10
0,47 R547 NKS 2
1,2K R551
BC 327-25 T551
10N C552
47U/10V C553
47U/10V C561
39 R552
470K R553
BA157 D557
1500P C557
-18V
9245-844.21
1,2 R557
270 R556
47K R558
100U/25V C554
0,33U C556
22K R559
0,68U/C548 MKP 10
0,82U C549 MKB-SC 440V=
560/2W R549 BWF 236
150P/2KV C571
Matrix-Bst M10
Platine auxiliaire de commutation M
Zeilentrafo-Anschlüsse
(Auf Druckseite gesehen)
Connexions transfo lignes
(vues côté circuit imprimé)

66 Vcc

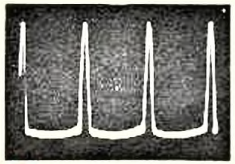

20 FL 625 60 Vcc

21 FL 625 290 Vcc

22 FL 819 280 Vcc

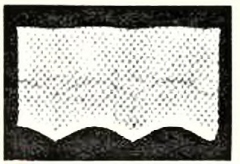

23 FI 40 Vcc

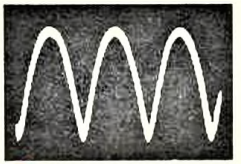

24 FL 625 40 Vcc

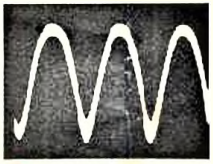

25 FL 819 30 Vc

Die mit ⚠ bezeichneten Bauelemente sind für die Gerätesicherheit absolut notwendig und entsprechen den Richtlinien des VDE bzw IEC Im Ersatzfall dürfen nur Bauteile mit gleicher Spezifikation Verwendung finden

Les composants marqués par ⚠ sont absolument necessaires pour la sécurité de votre téléviseur et lis correspondent aux normes de securité VDE et IEC reso En cas de remplacement il ne faut utiliser que des composants ayant les mêmes specifications

Bei Eingriffen Schutzmaßnahmen für MOS-Bauteile beachten ! Lors de la manipulation de circuits MOS, toujours observer les mesures de protection MOS !

Die umrandeten Positionen sind Sonderbauteile mit besonderer Spezifikation die für die Funktion des Gerätes und die Sicherheit wichtig sind Bei Ersatz sind daher unbedingt nur Originalteile zu verwenden

Les positions encadrées sont des éléments spéciaux avec spécifications particulieres qui sont importantes pour les fonctions de l'appareil En cas de remplacement il ne faut utiliser que des pieces d'origine

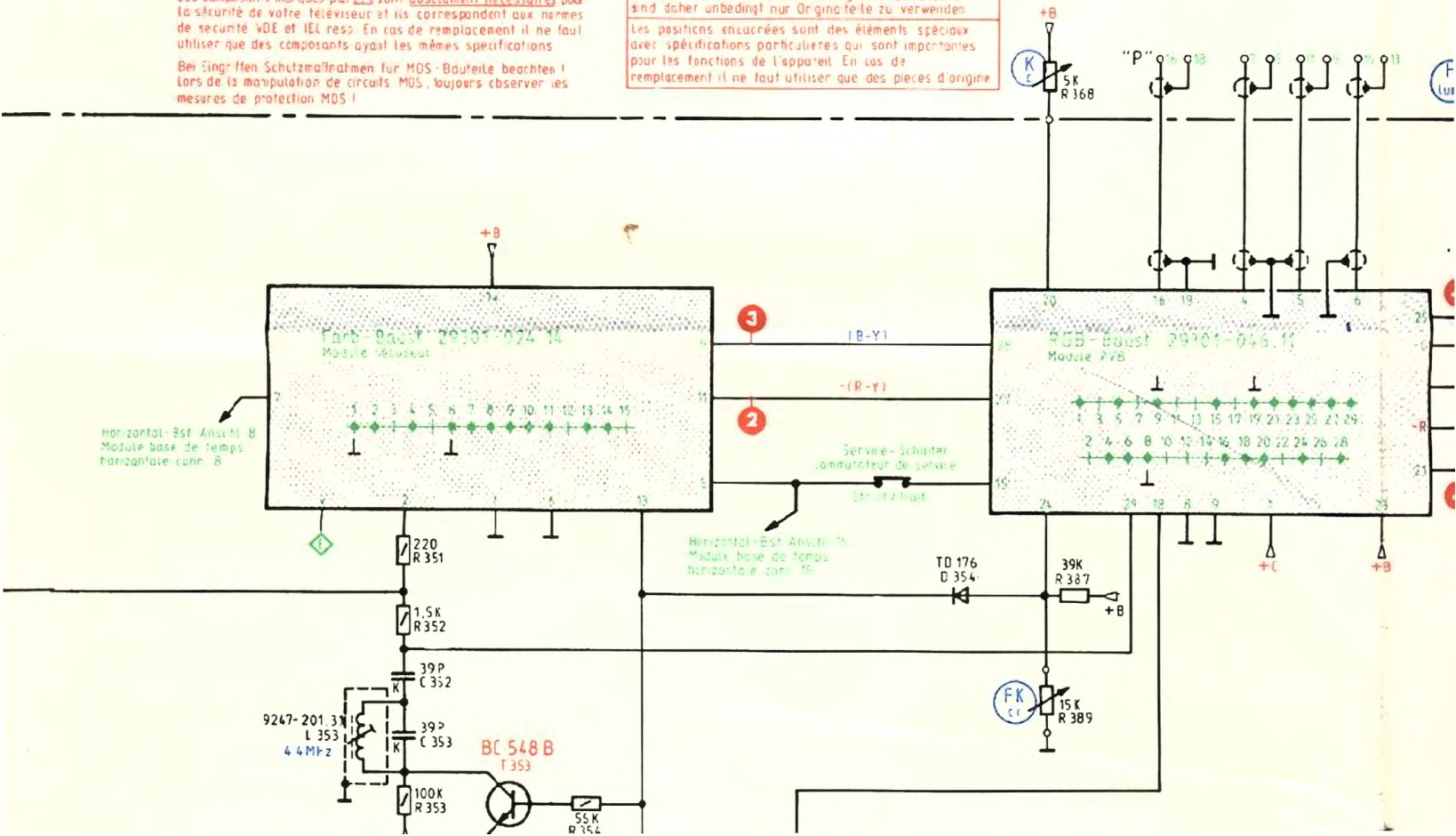

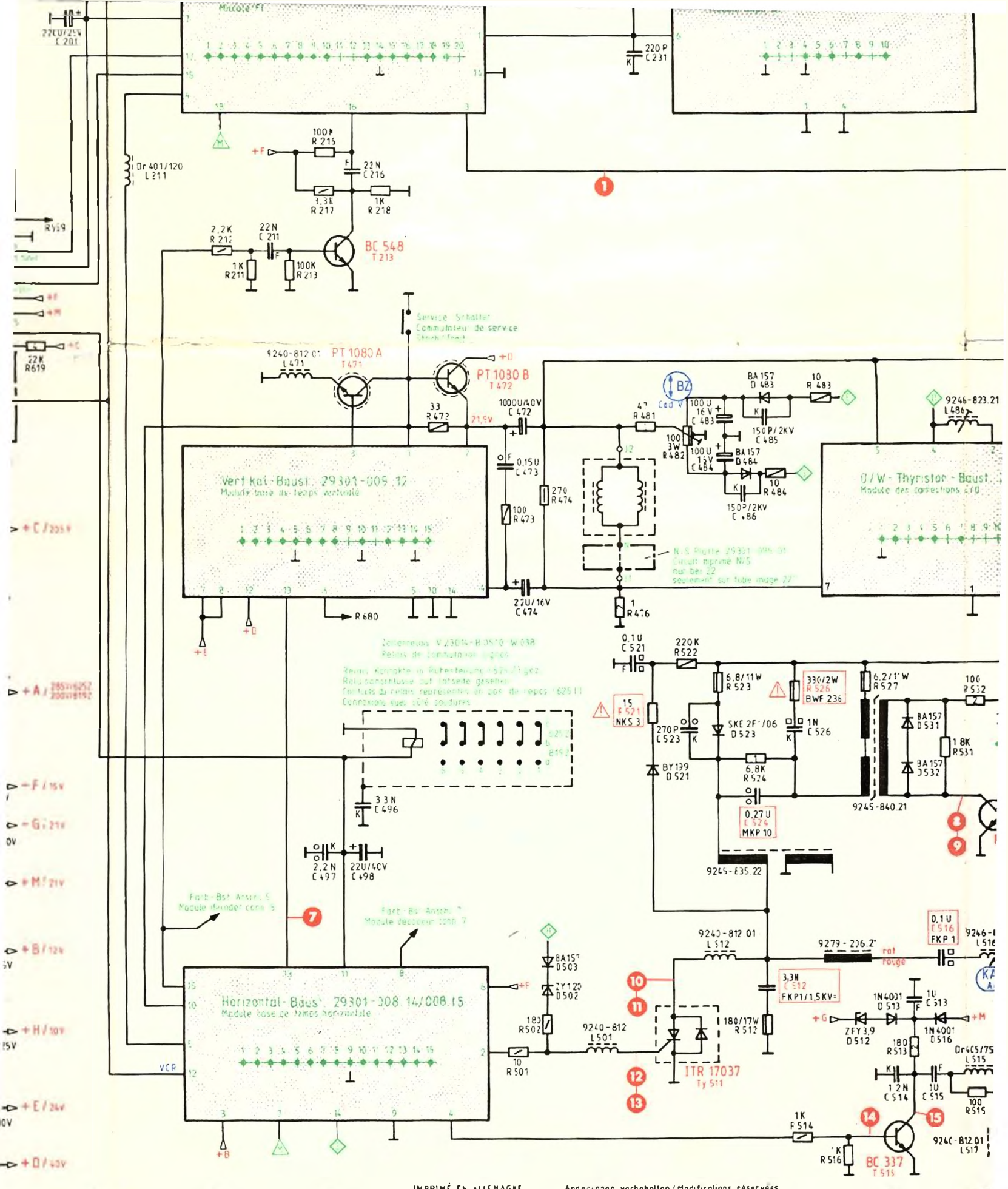

IMPRIMÉ EN ALLEMAGNE Änderungen vorbehalten / Modifications réservées

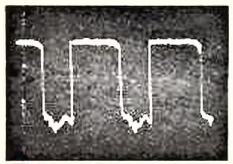

15 FL 1 Vcc

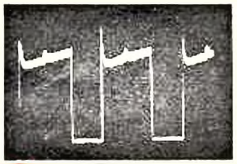

18 FL 19 Vcc

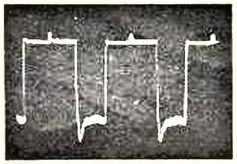

16 FL 17 Vcc

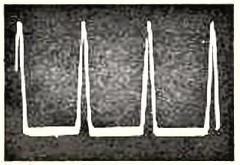

17 FL 819 560 Vcc

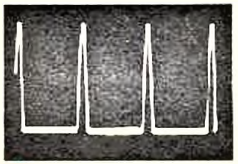

14 FL 625 560 Vcc

19 FL 813 66 Vcc

20

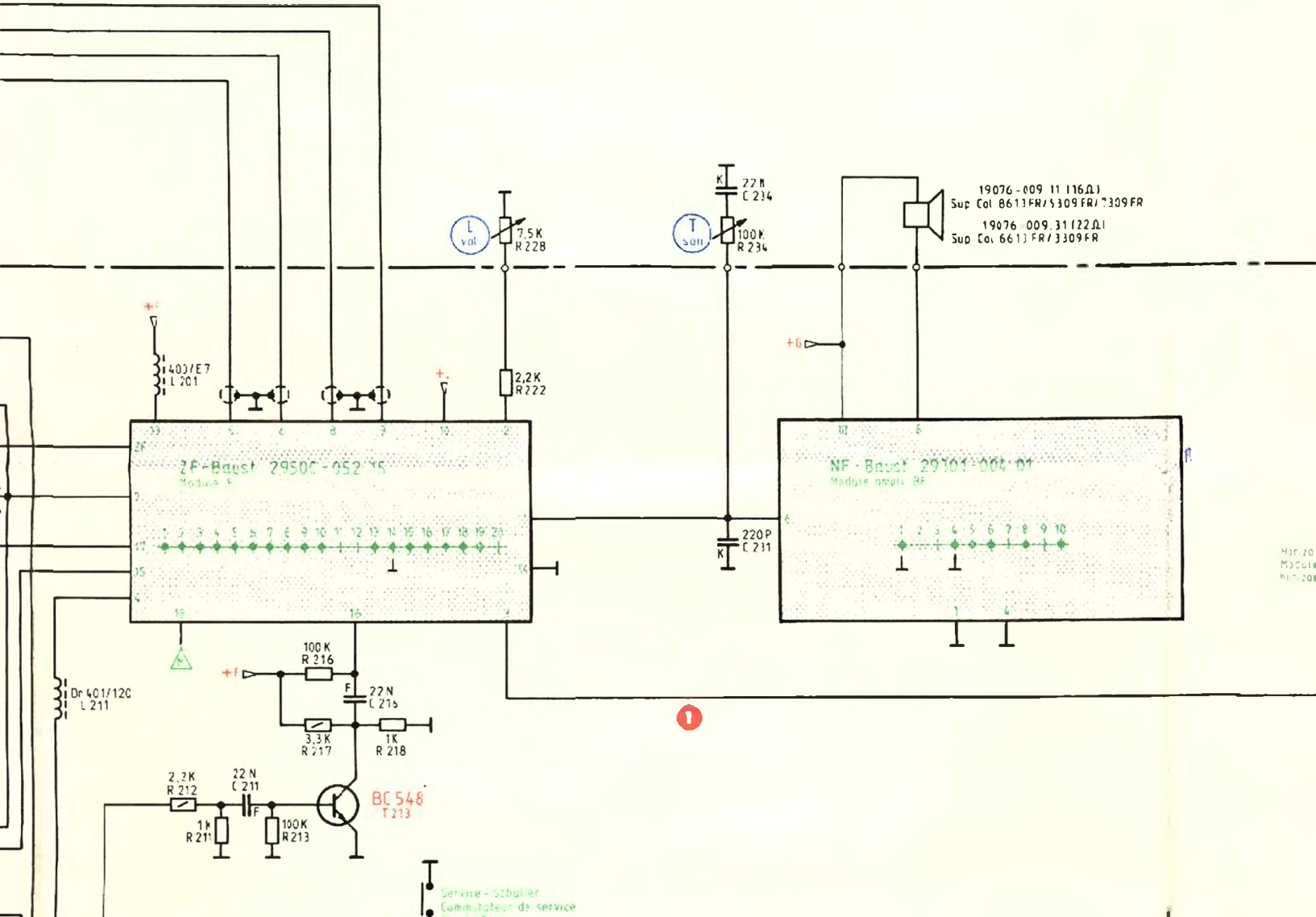

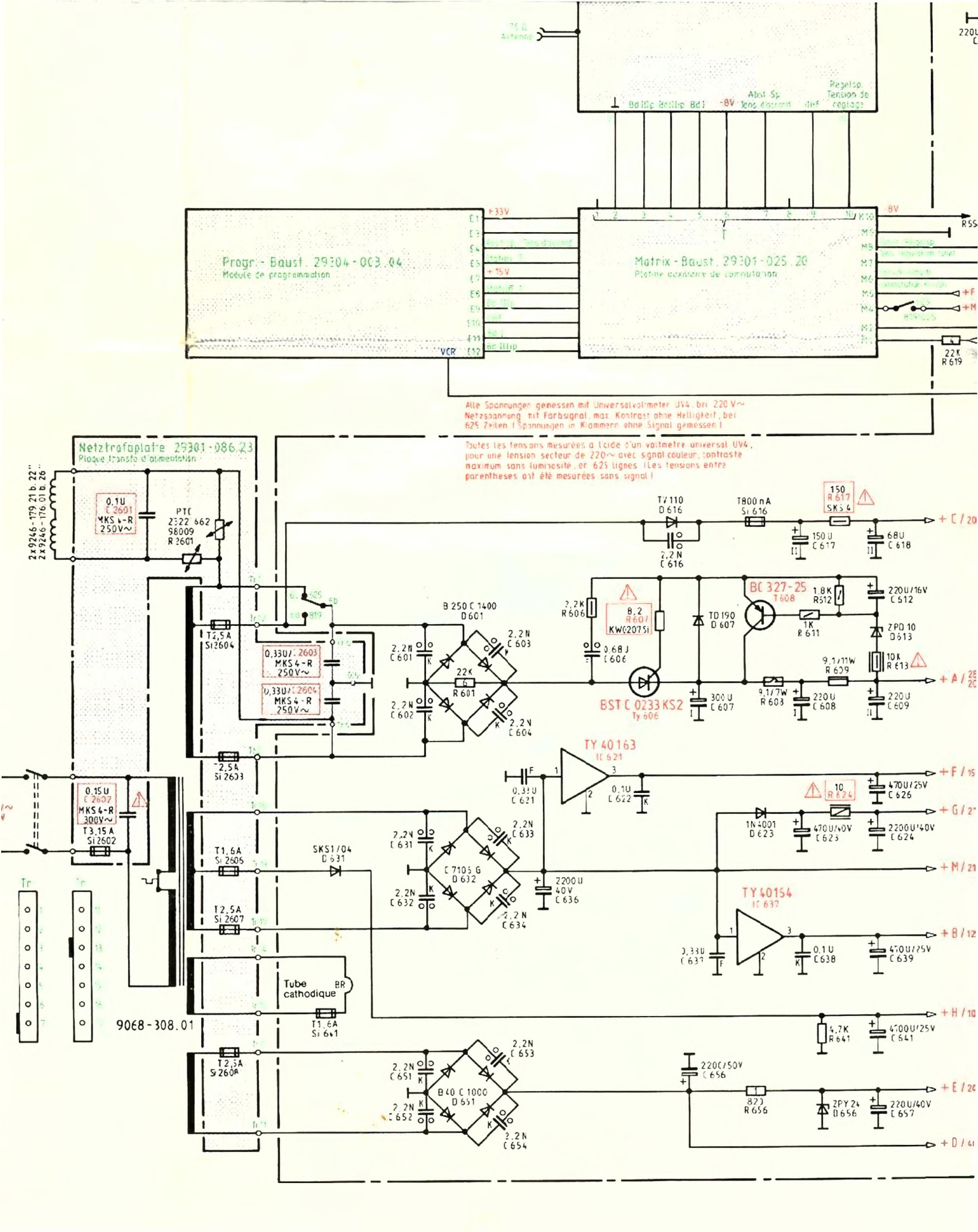

Progr.-Baust. 29304-003.04
Module de programmation
Matrix-Baust. 29301-025.20
Platine auxiliaire de commutation
Netztrafoplatte 29301-086.23
Plaque transfo d'alimentation
Alle Spannungen gemessen mit Universalvoltmeter UV4, bei 220 V~ Netzspannung mit Farbsignal, max. Kontrast ohne Helligkeit, bei 625 Zeilen (Spannungen in Klammern ohne Signal gemessen)
Toutes les tensions mesurées à l'aide d'un voltmètre universal UV4, pour une tension secteur de 220~ avec signal couleur, contraste maximum sans luminosité, et 625 lignes (Les tensions entre parenthèses ont été mesurées sans signal)
Tube cathodique
9068-308.01

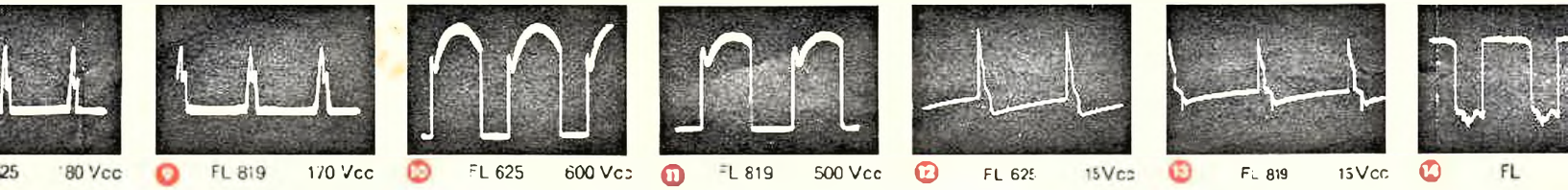
25 80 Vcc
9 FL 819 170 Vcc
10 FL 625 600 Vcc
11 FL 819 500 Vcc
12 FL 625 15Vcc
13 FL 819 15Vcc
14 FL

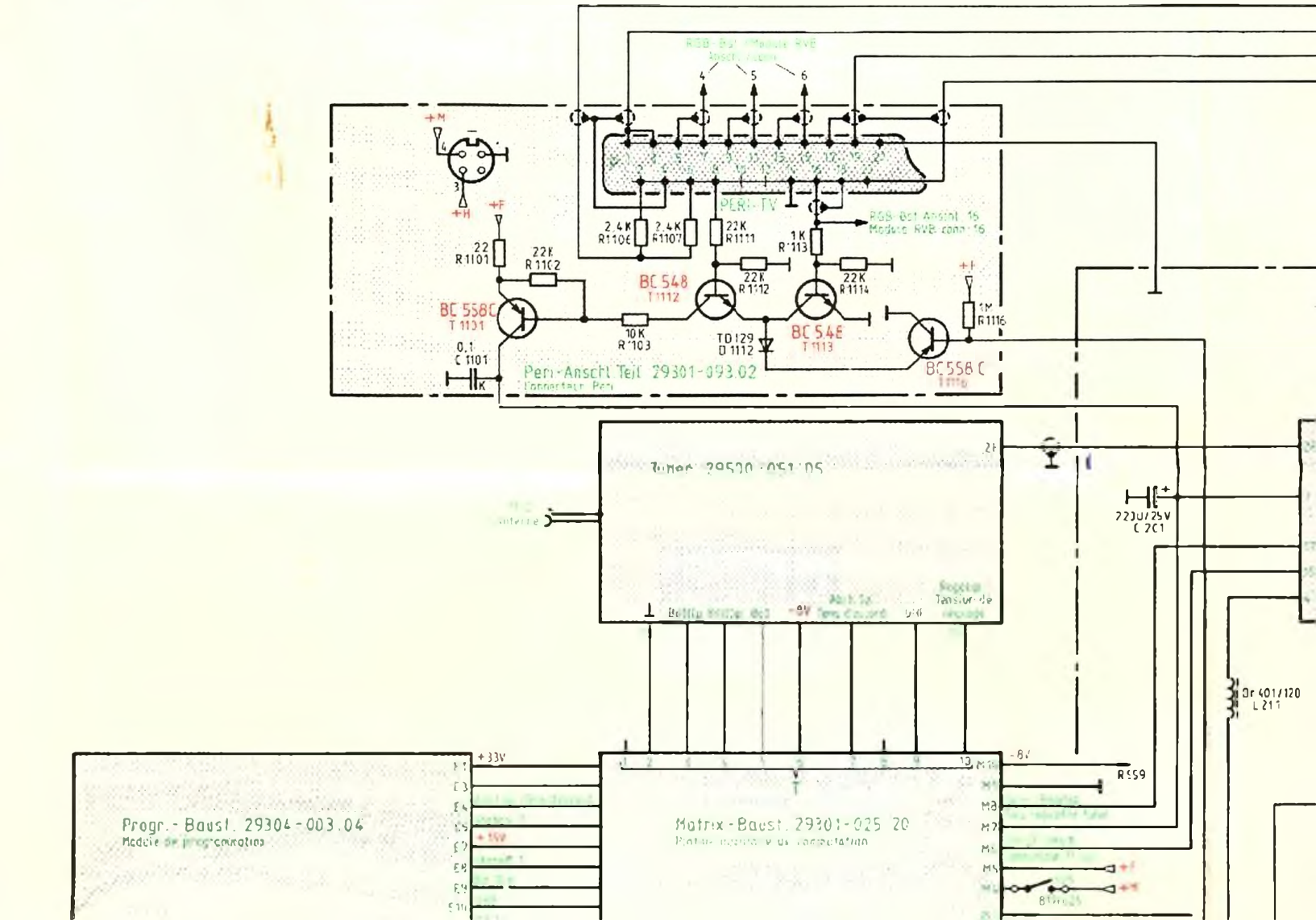
PERI-TV
2.4K R1106
2.4K R1107
22K R1111
1K R1113
22 R1101
22K R1102
22K R1112
22K R1114
BC 548 T1112
BC 558C T1101
10K R1103
TD129 D1112
BC 548 T1113
1M R1116
0.1 C1101
Peri-Anschl Teil 29301-093.02
Tuner 29520-051.05
2200/25V C201
Dr 401/120 L211
R159
Progr.-Baust. 29304-003.04
Module de programmation
Matrix-Baust. 29301-025.20
+33V
+5V
-8V

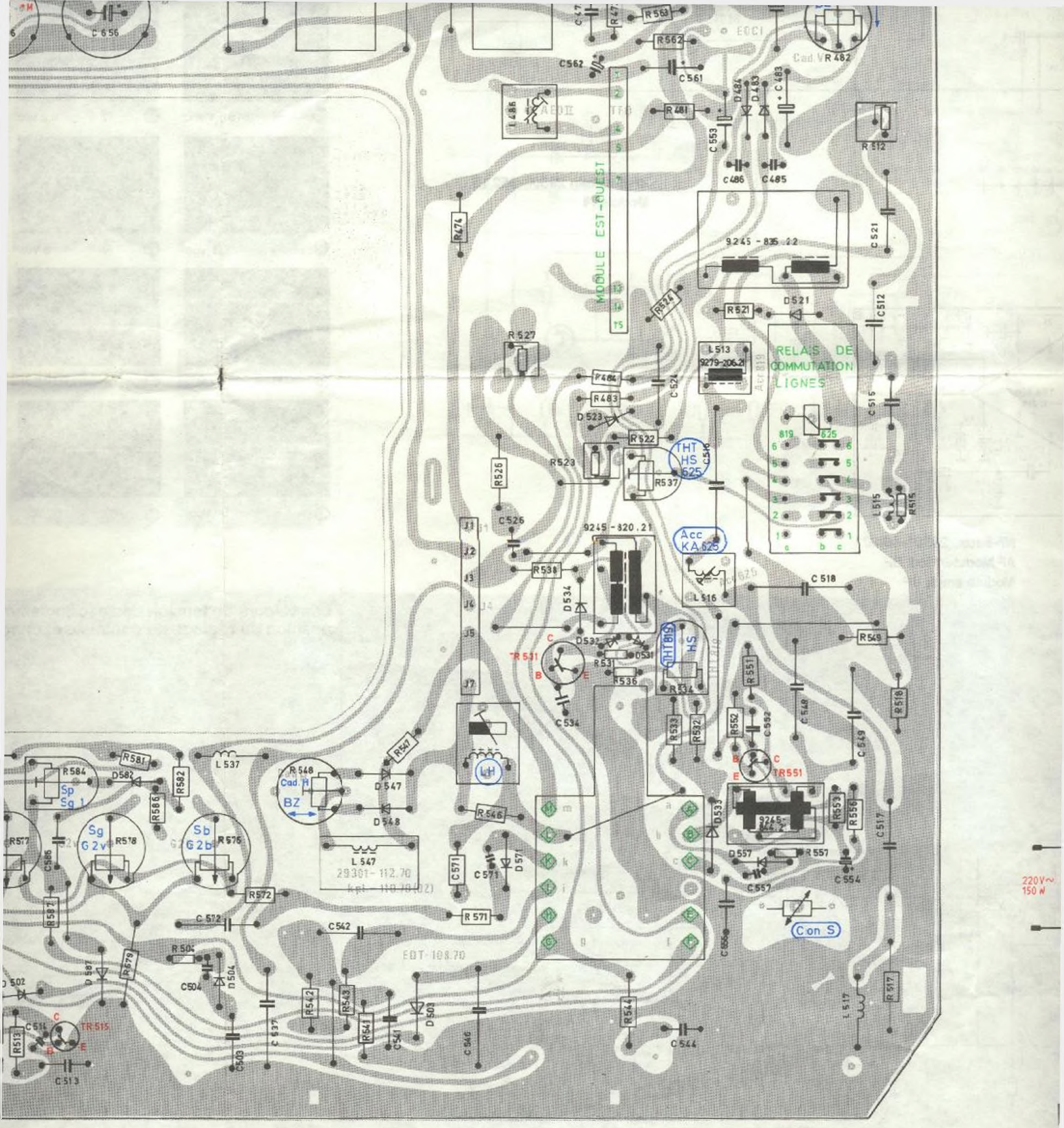
MODULE EST-OUEST
RELAIS DE COMMUTATION LIGNES
9245-835.22
9245-820.21
9245-844.2
9279-206.21
THT HS 625
Acc KA 625
THT 819 HS
Sp Sg 1
Sg G2v
Sb G2b
Cad. H
BZ
LH
Con S
EDT-108.70
220V~ 150 W

3 FL ca. 1,3 Vcc

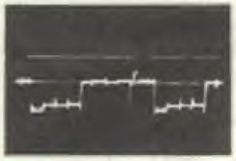

4 FL ca. 100 Vcc

5 FL ca 100 Vcc

6 FL ca. 100 Vcc

7 FI (6251) 9 Vcc
(8191) 4 Vcc

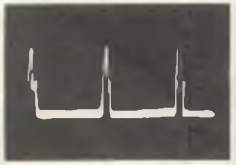

8 FL 625 180 Vcc

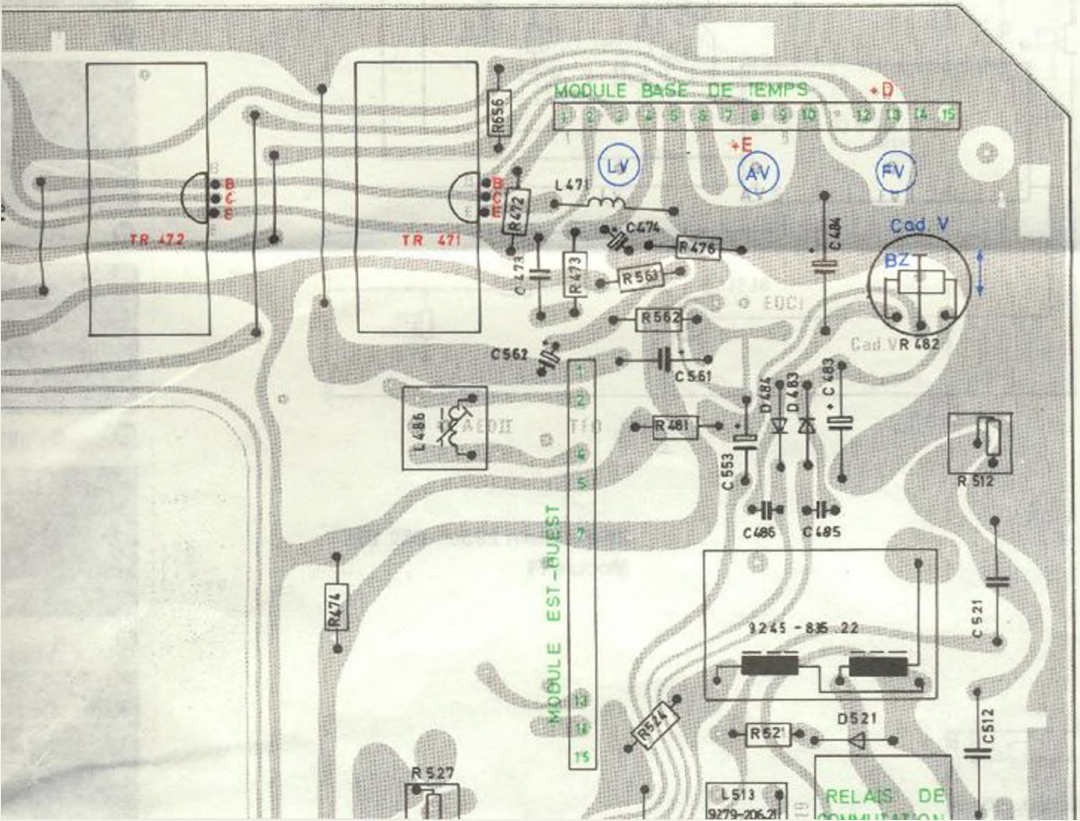

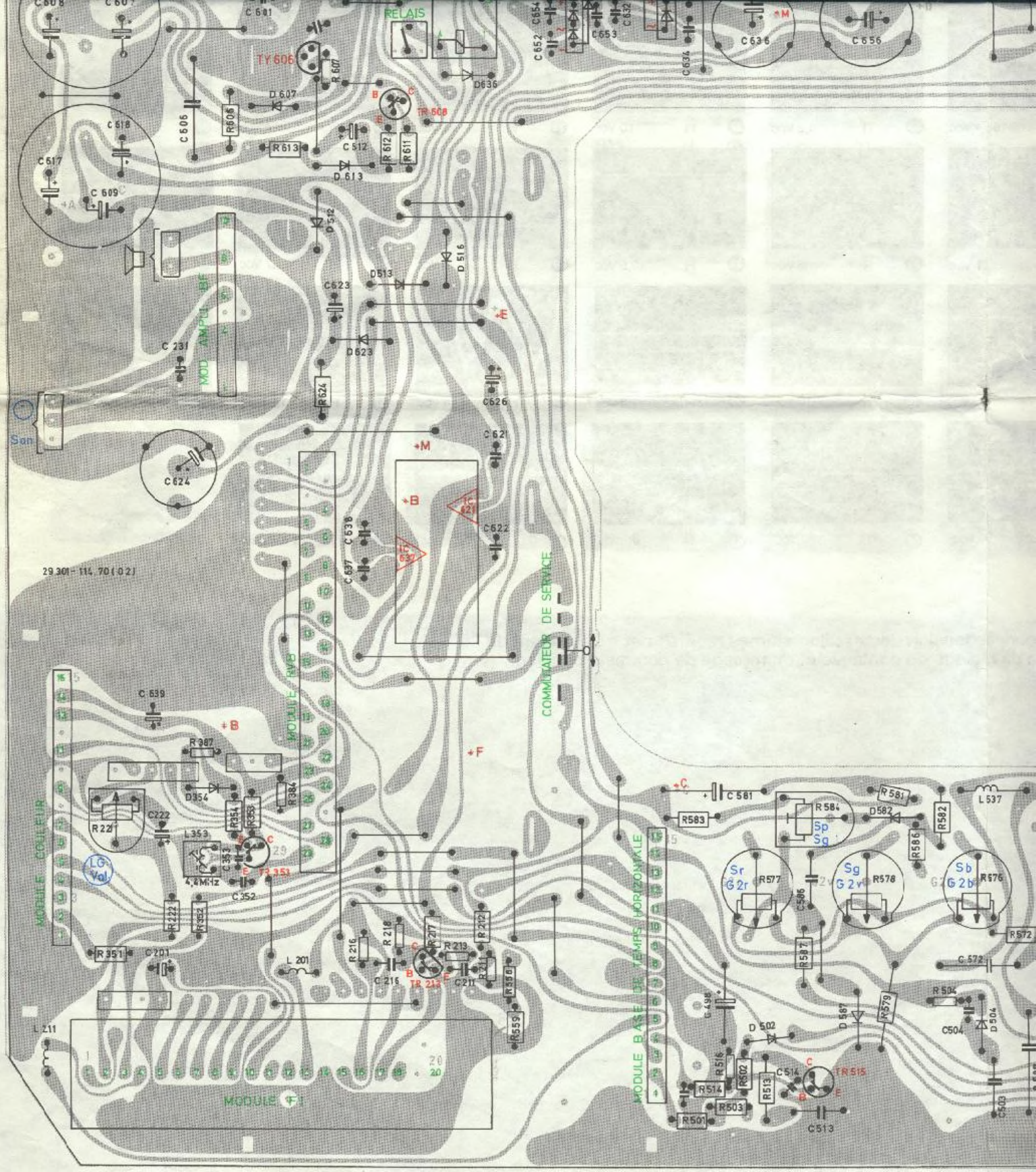

RELAIS
TY 606
TR 608
MOD AMPLI BF
Son
29 301-114.70 (02)
MODULE RVB
COMMUTATEUR DE SERVICE
MODULE COULEUR
LG Val
4,4MHz
TR 353
TR 213
MODULE F1
MODULE BASE DE TEMPS HORIZONTALE
TR 515
Sp Sg
Sr G2r
Sg G2v
Sb G2b

Les valeurs de tension des oscillogrammes repérés par ° dépendent de la position du réglage de contraste et du réglage de contraste couleur.

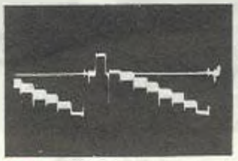

1 FL 2.7Vcc

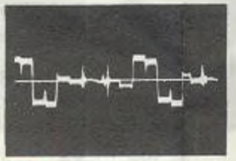

2 FL ca. 1Vcc°

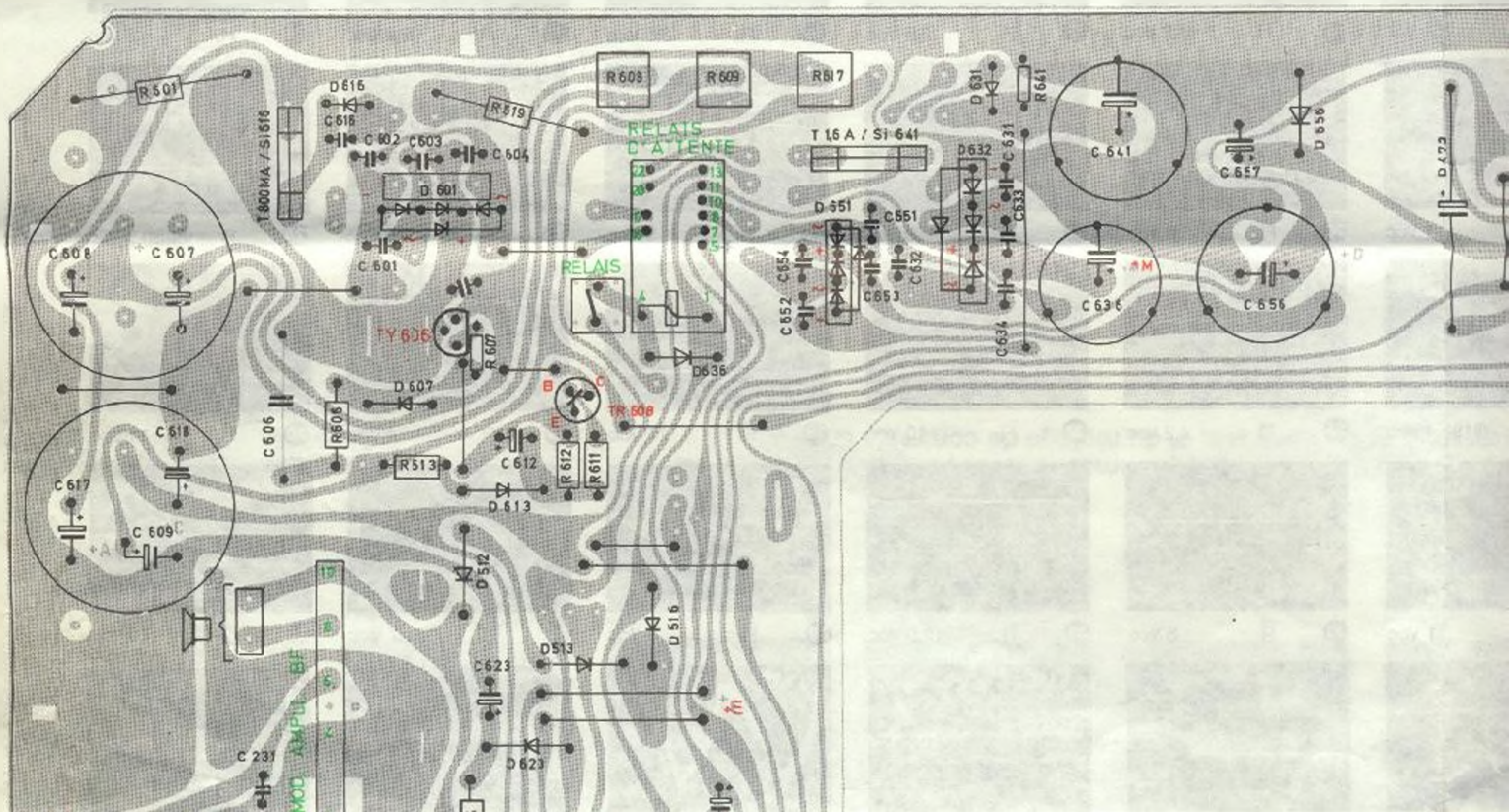

in 29301-024.14
odeur

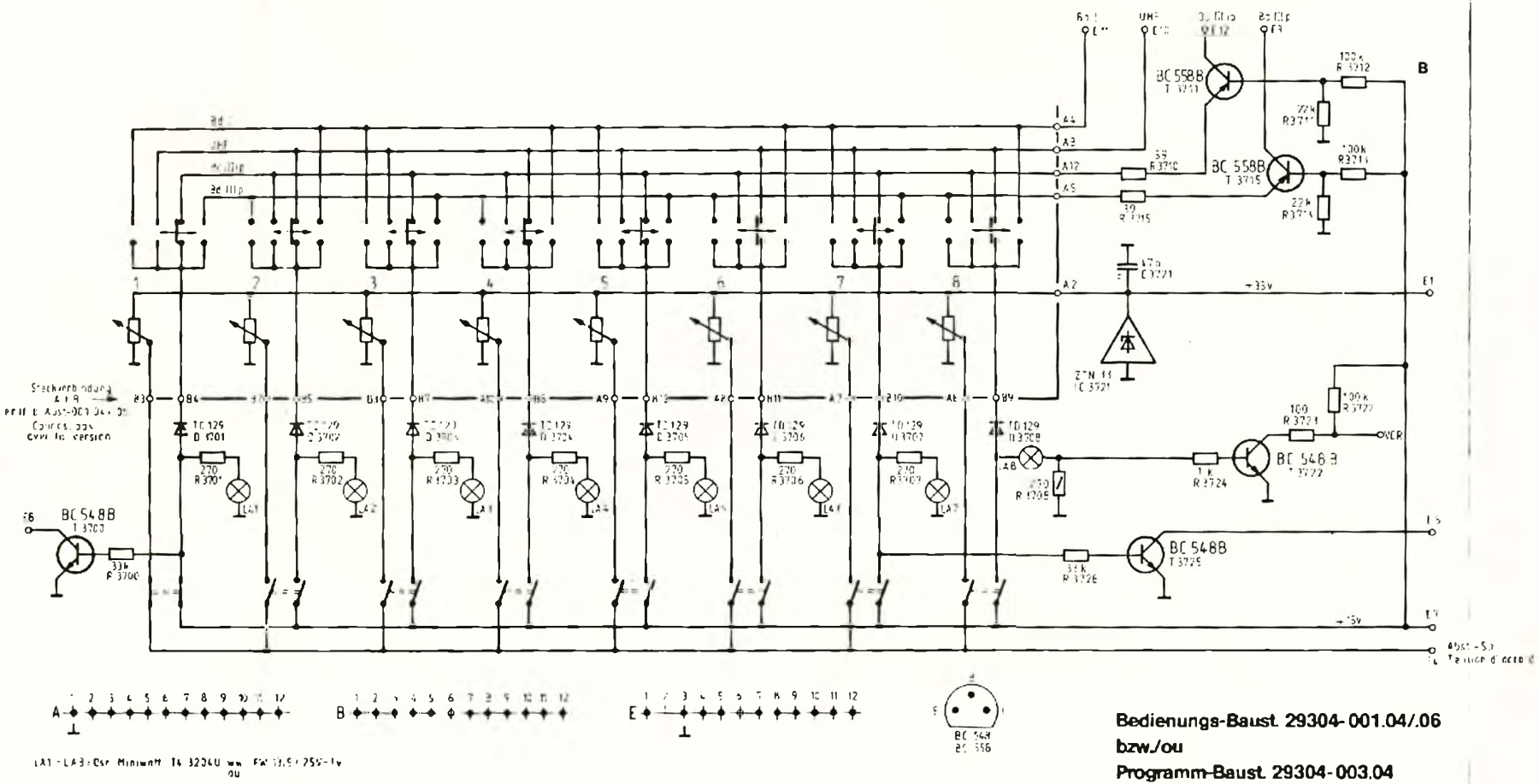

Bedienungs-Baust. 29304-001.04/.06
bzw./ou
Programm-Baust. 29304-003.04
Module commande

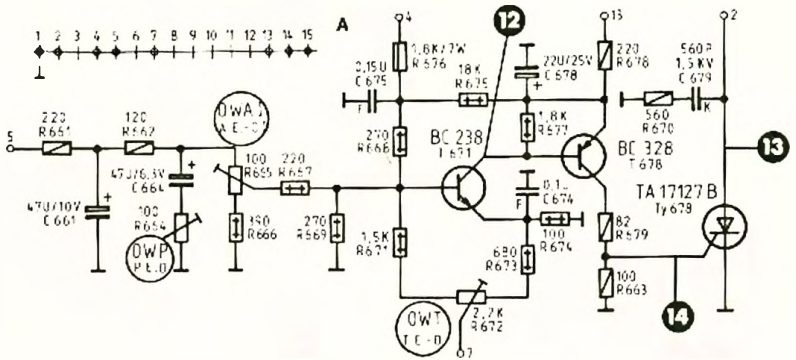

O/W-Thyristor-Bst. 29301-052.09 (pour 22")
Module des corrections E/O

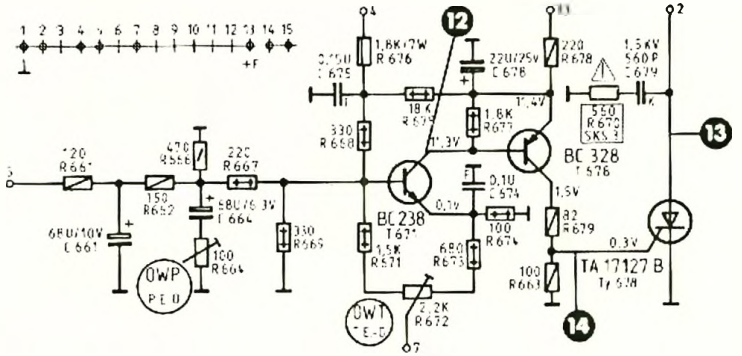

O/W-Thyristor-Bst. 29301-052.10 (pour 26")
Module des corrections E/O

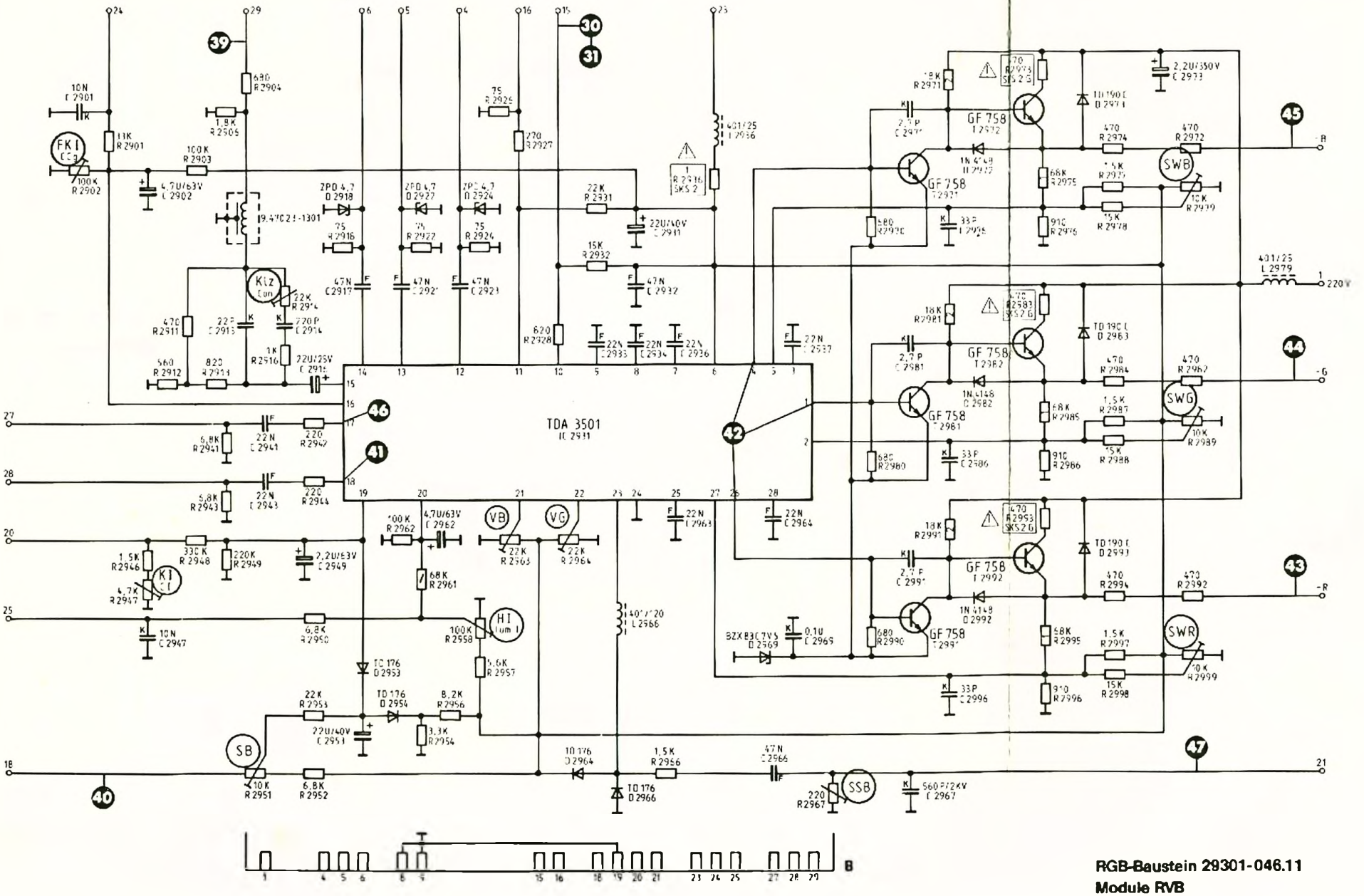

RGB-Baustein 29301-046.11
Module RVB

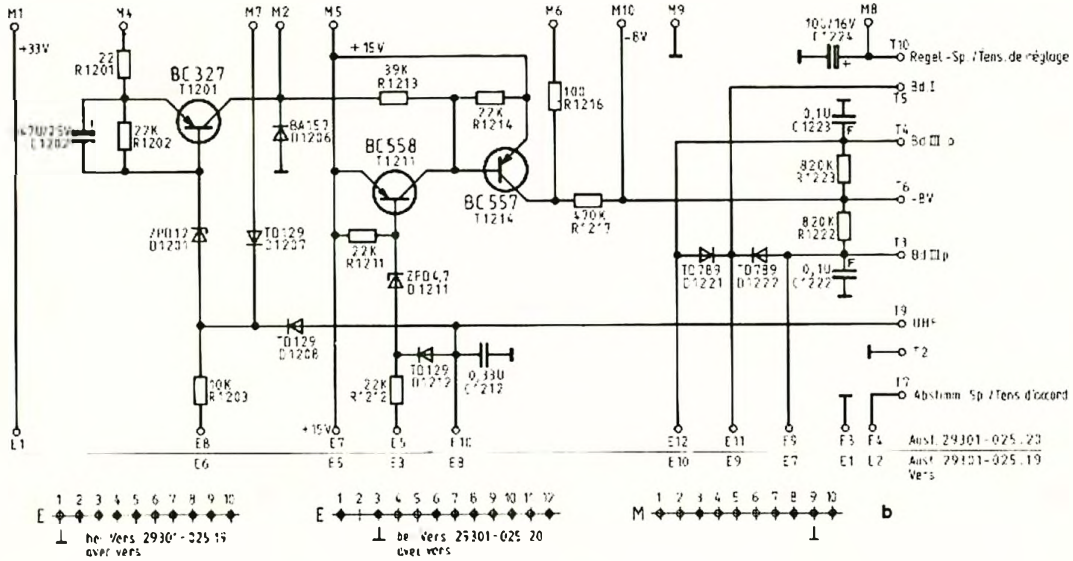

Dioden-Matrix-Baust. 29301-025.19/-025.20
Platine auxiliaire de commutation

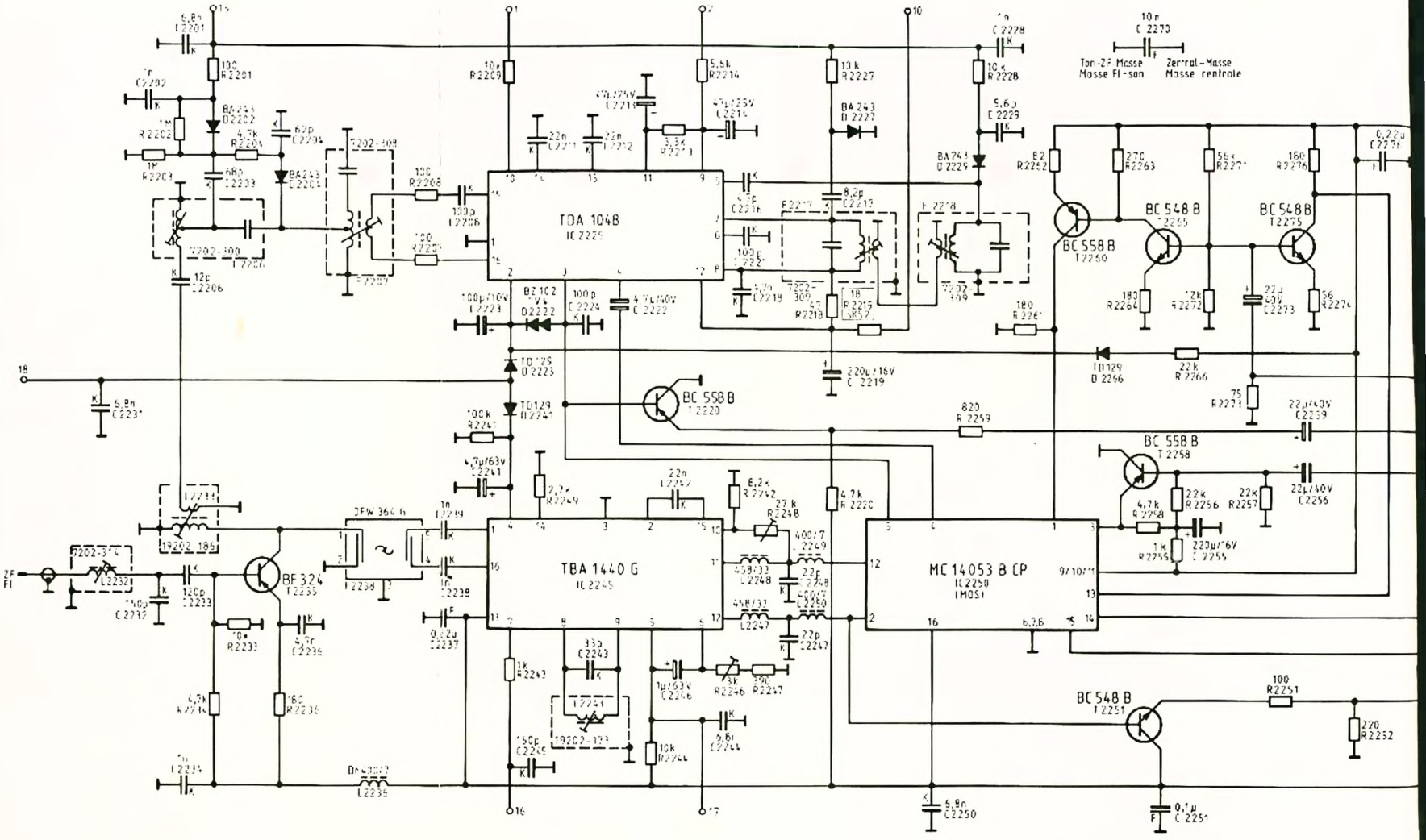

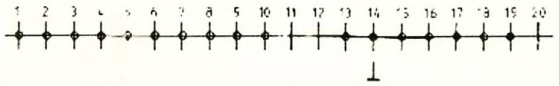

ZF-Baustein 29500-052.15
Module FI

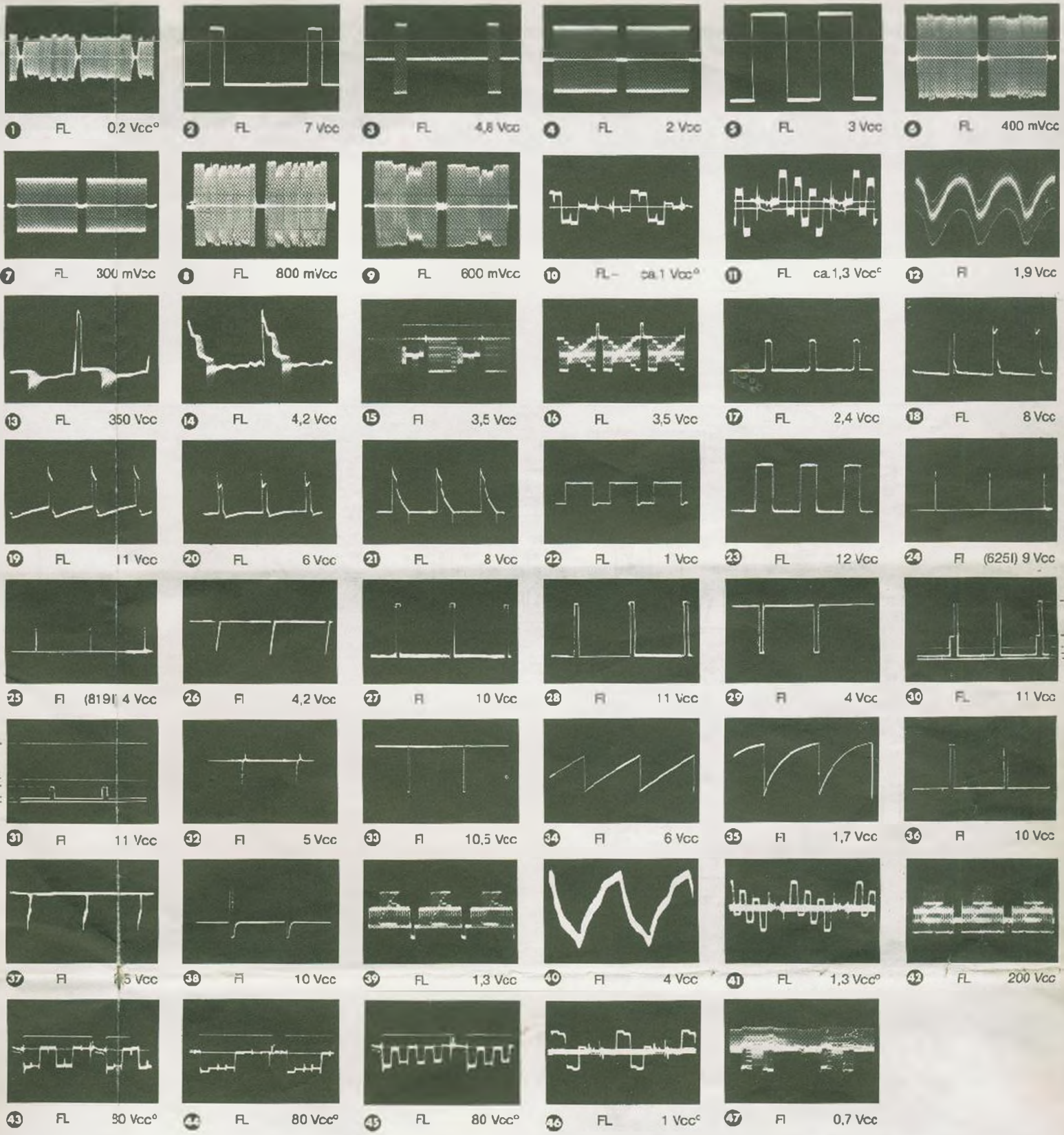
1 FL 0,2 Vcc°
2 FL 7 Vcc
3 FL 4,8 Vcc
4 FL 2 Vcc
5 FL 3 Vcc
6 FL 400 mVcc
7 FL 300 mVcc
8 FL 800 mVcc
9 FL 600 mVcc
10 FL – ca.1 Vcc°
11 FL ca.1,3 Vcc°
12 FI 1,9 Vcc
13 FL 350 Vcc
14 FL 4,2 Vcc
15 FI 3,5 Vcc
16 FL 3,5 Vcc
17 FL 2,4 Vcc
18 FL 8 Vcc
19 FL 11 Vcc
20 FL 6 Vcc
21 FL 8 Vcc
22 FL 1 Vcc
23 FL 12 Vcc
24 FI (625l) 9 Vcc
25 FI (819l) 4 Vcc
26 FI 4,2 Vcc
27 FI 10 Vcc
28 FI 11 Vcc
29 FI 4 Vcc
30 FL 11 Vcc
11 V
4,5 V
2,6 V
1 V
31 FI 11 Vcc
32 FI 5 Vcc
33 FI 10,5 Vcc
34 FI 6 Vcc
35 FI 1,7 Vcc
36 FI 10 Vcc
37 FI 5 Vcc
38 FI 10 Vcc
39 FL 1,3 Vcc
40 FI 4 Vcc
41 FL 1,3 Vcc°
42 FL 200 Vcc
43 FL 30 Vcc°
44 FL 80 Vcc°
45 FL 80 Vcc°
46 FL 1 Vcc°
47 FI 0,7 Vcc

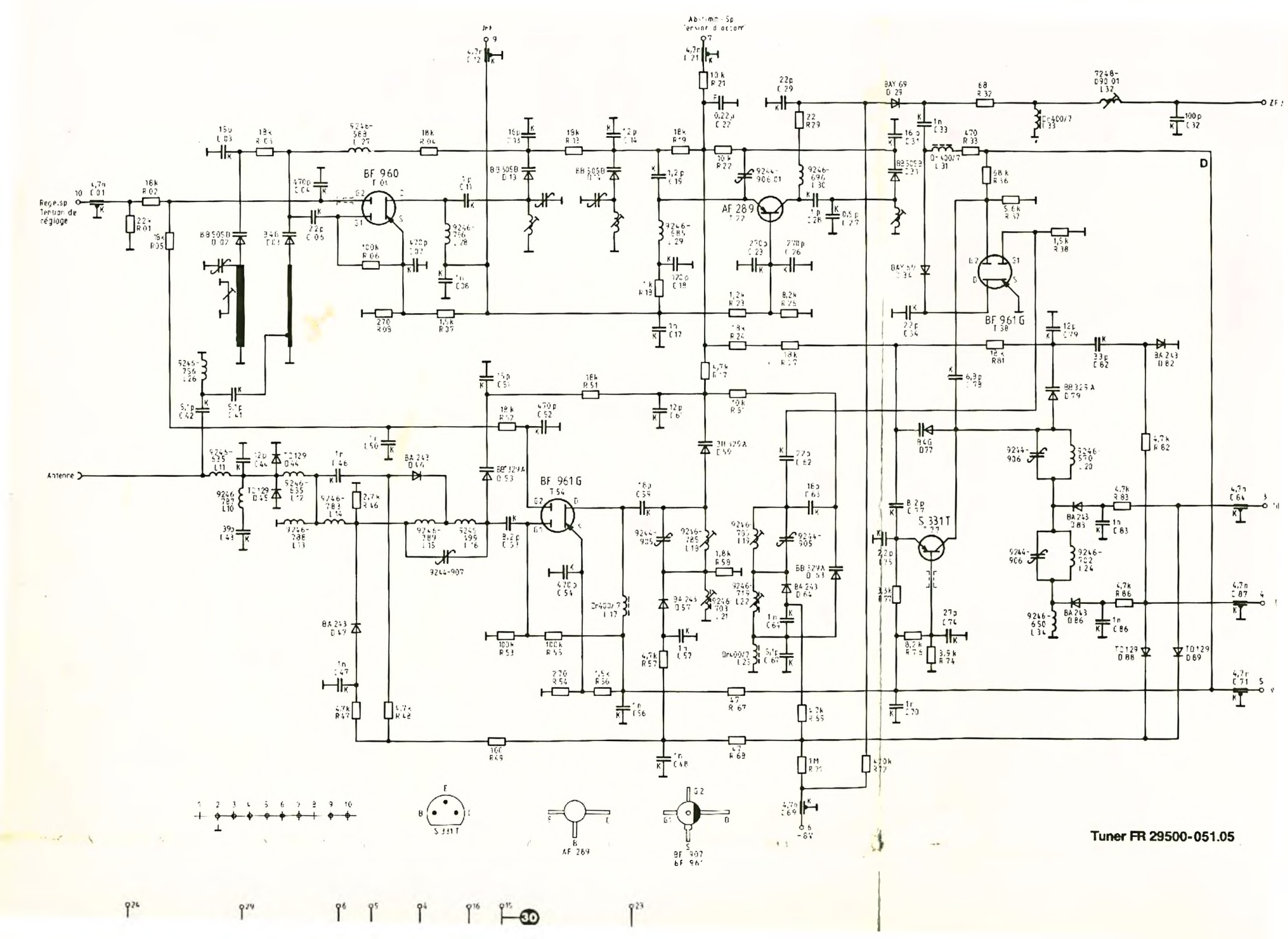

Tuner FR 29500-051.05