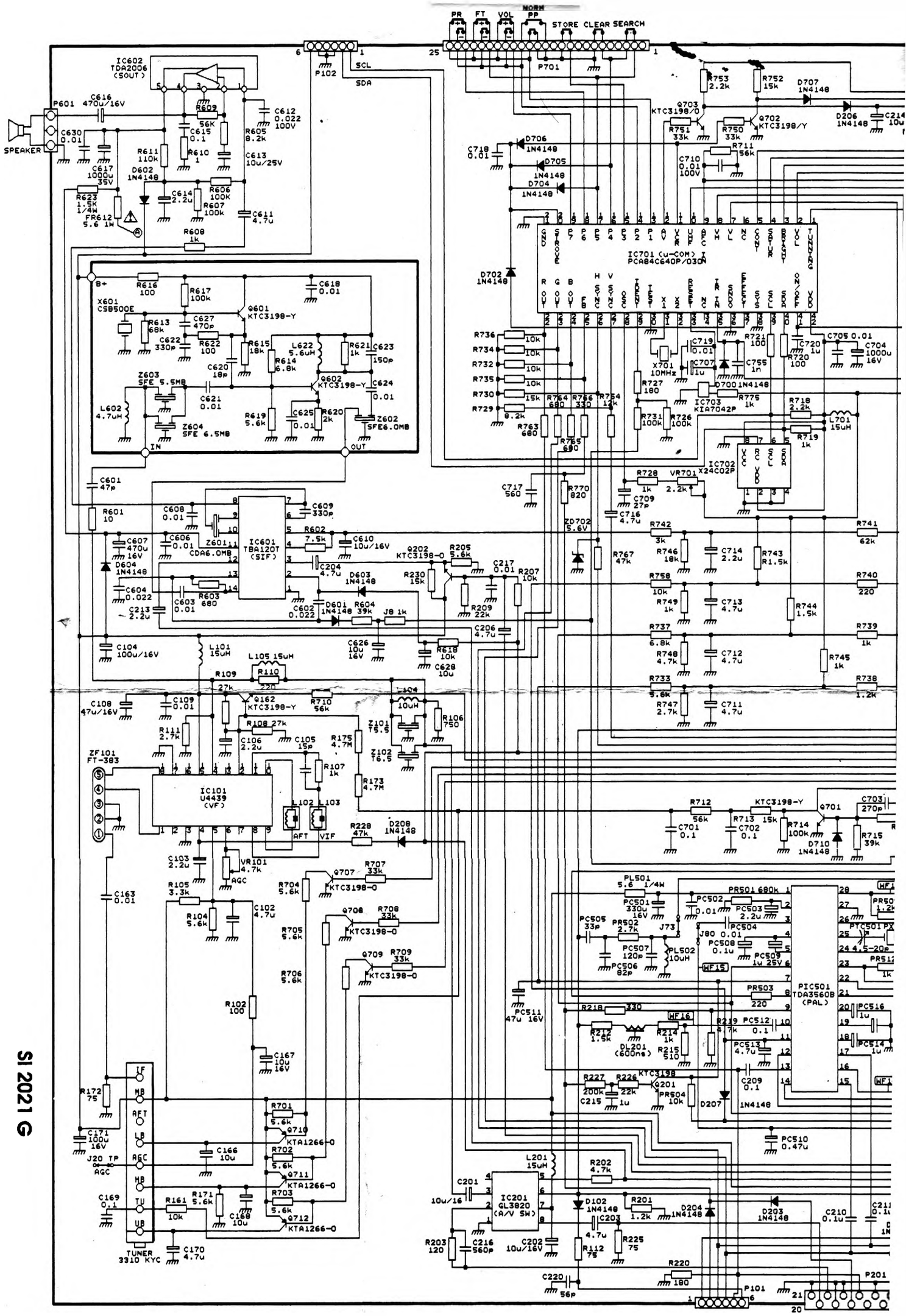

PR
FT
VOL
NORM
PP
STORE
CLEAR
SEARCH
P701
P102
SCL
SDA
IC602
TDA2006
(SOUT)
P601
SPEAKER
IC701 (u-COM)
PCA84C640P/030N
IC601
TBA120T
(SIF)
IC101
U4439
(VF)
ZF101
FT-383
IC702
X24C02P
IC703
KIA7042P
PIC501
TDA3560B
(PAL)
IC201
GL3820
(A/V SW)
TUNER
3310 KYC
J20 TP
AGC

SI 2021 G

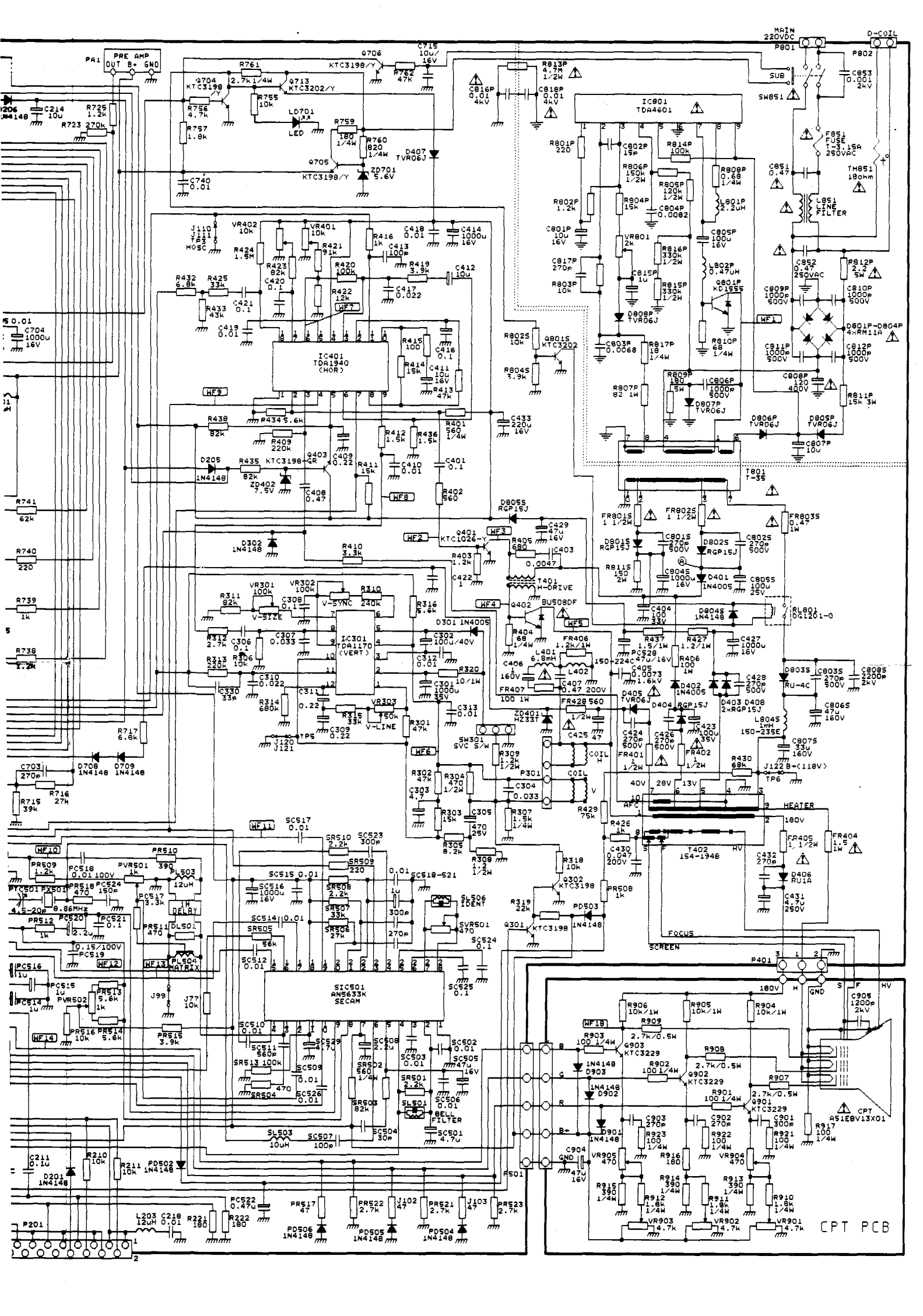

PRE AMP
OUT B+ GND
MAIN 220VDC
D-COIL
IC801 TDA4601
IC401 TDA1940 (HOR)
IC301 TDA1170 (VERT)
SIC501 AN5633K SECAM
T801 T-35
T402 154-1948
T401 H-DRIVE
SW301 SVC S/W
SL506 IDENT
SL501 BELL FILTER
PL504 MATRIX
DL501 1H DELAY
HEATER
FOCUS
SCREEN
CPT PCB

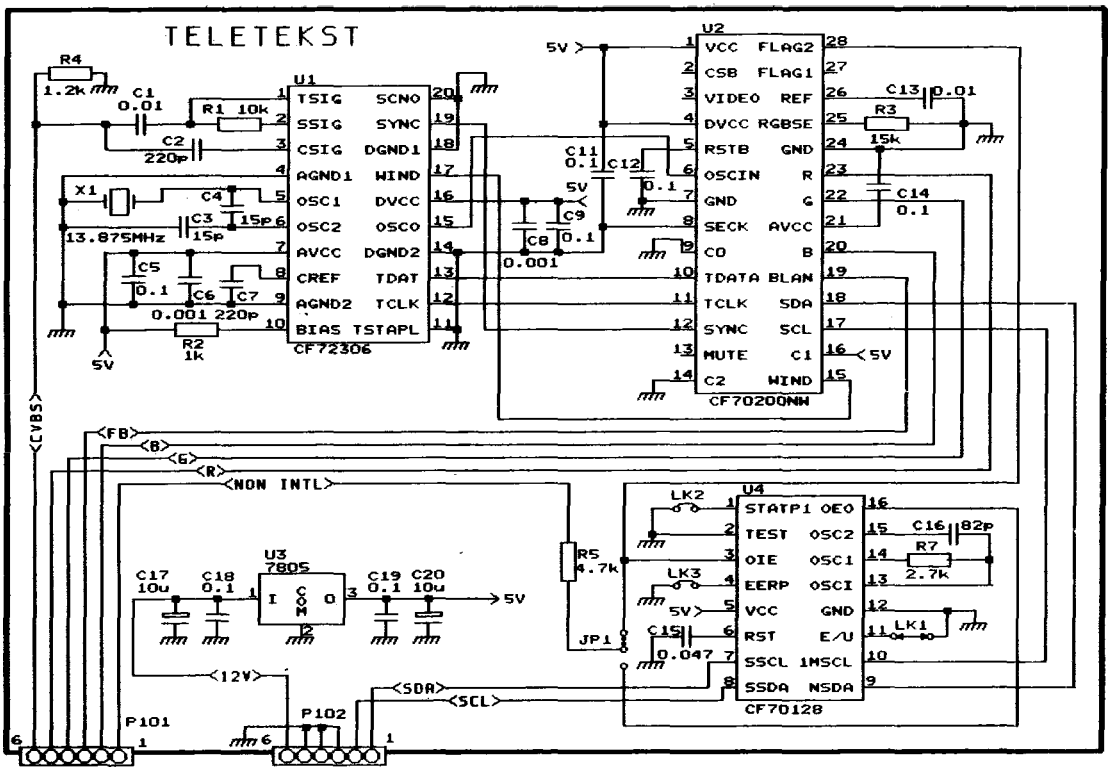

Elementy ulegające zmianie w zależności od wymiaru kineskopu

OZNACZENIE SCHEMATOWE	WYMIAR KINESKOPU W CALACH			UWAGI
	14"	20"	21"	
R302	47k	56k	47k	CARBON FILM RESISTOR
R311	82k	91k	82k	CARBON FILM RESISTOR
R315	27k	39k	33k	CARBON FILM RESISTOR
R437	1.2/1W	1.5/1W	1.5/1W	METAL OXIDE FILM RESISTOR
R429	100k	75k	75k	CARBON FILM RESISTOR
FR428	1.2k	1.2k	560	FUSIBLE RESISTOR
C303	10uF	4.7uF	4.7uF	CE CAPACITOR
C405	6.2nF/1.6kV	9.1nF/1.6kV	7.3nF/1.6kV	MPP CAPACITOR
L401	3300uH	6800uH	6800uH	PEAKING COIL
L402	150-224L	150-1091	150-224C	LINEARITY COIL
T402	154-064F	154-177J	154-194B	FBT
CPT	A34EDU13X01	A51-457X	A51EBV13X01	CPT

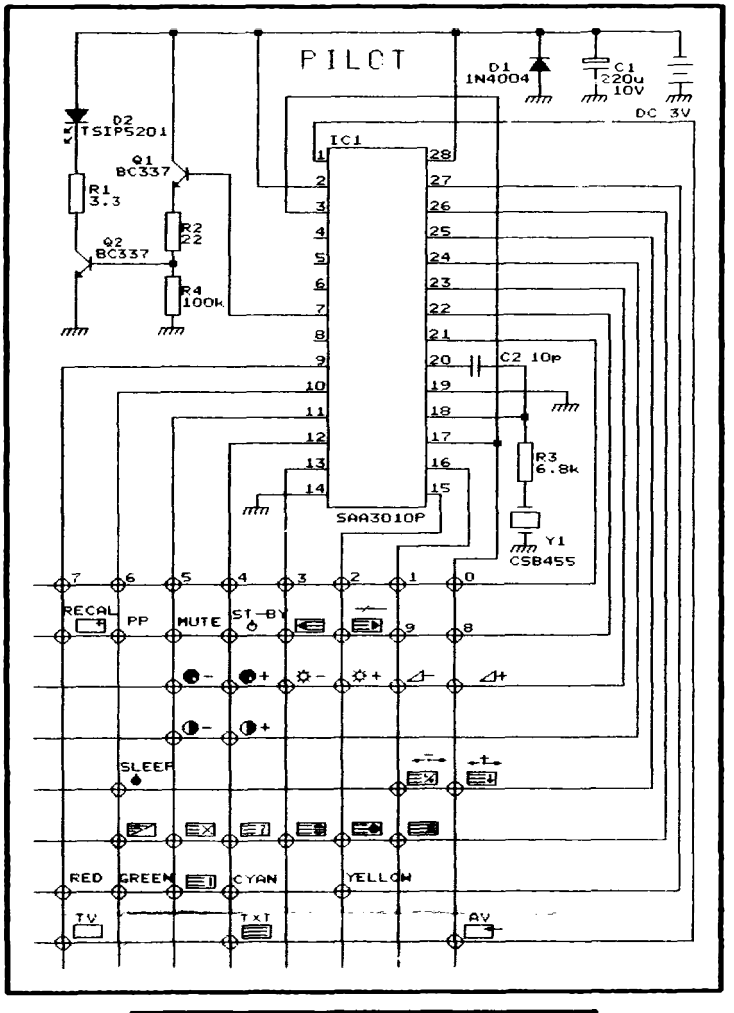

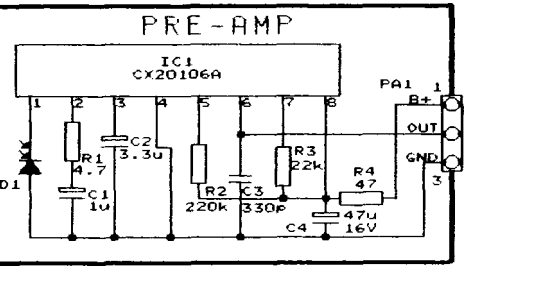

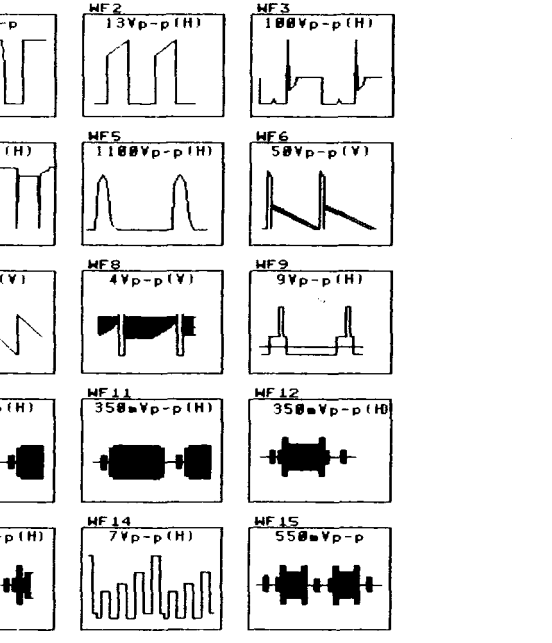

U W A G A !

Jest to podstawowy schemat dla odbiornika 21"VT.
Wartości elementów i połączenia mogą ulec zmianie
w procesie udoskonalania odbiornika.

Elementy oznaczone ⚠ są elementami gwarantującymi bezpieczeństwo użytkownika. Do wymiany należy używać wyłącznie podzespołów oryginalnych.

WARTOŚCI ELEMENTÓW

1. Wartość rezystancji jeżeli nie zaznaczono inaczej podana została w omach.
2. Wartości mocy rezystorów jeżeli nie zaznaczono inaczej wynoszą 1/6W.
3. Wartości pojemności kondensatorów jeżeli nie zaznaczono inaczej podane zostały w uF.
4. Wartości napięć kondensatorów jeżeli nie zaznaczono inaczej wynoszą 50V.

OSCYLOGRAMY

1. Poszczególne oscylogramy zaobserwowano przy użyciu szerokopasmowego oscyloskopu i niskopojemnościowej sondy, przy napięciu zasilania 180-270V, kontraście i nasyceniu kolorów ustawionych w pozycjach środkowych, a jaskrawości w pozycji prawie maksymalnej oraz odbiorze standardowego obrazu kontrolnego pasów kolorowych.

ELEMENTY NIE WYSTĘPUJĄCE W WERSJI ODBIORNIKA BEZ TELETEKSTU
C220, D102, D408, P101, P102, R112, R318, R319, Q301, Q302
Płytka teletekstu