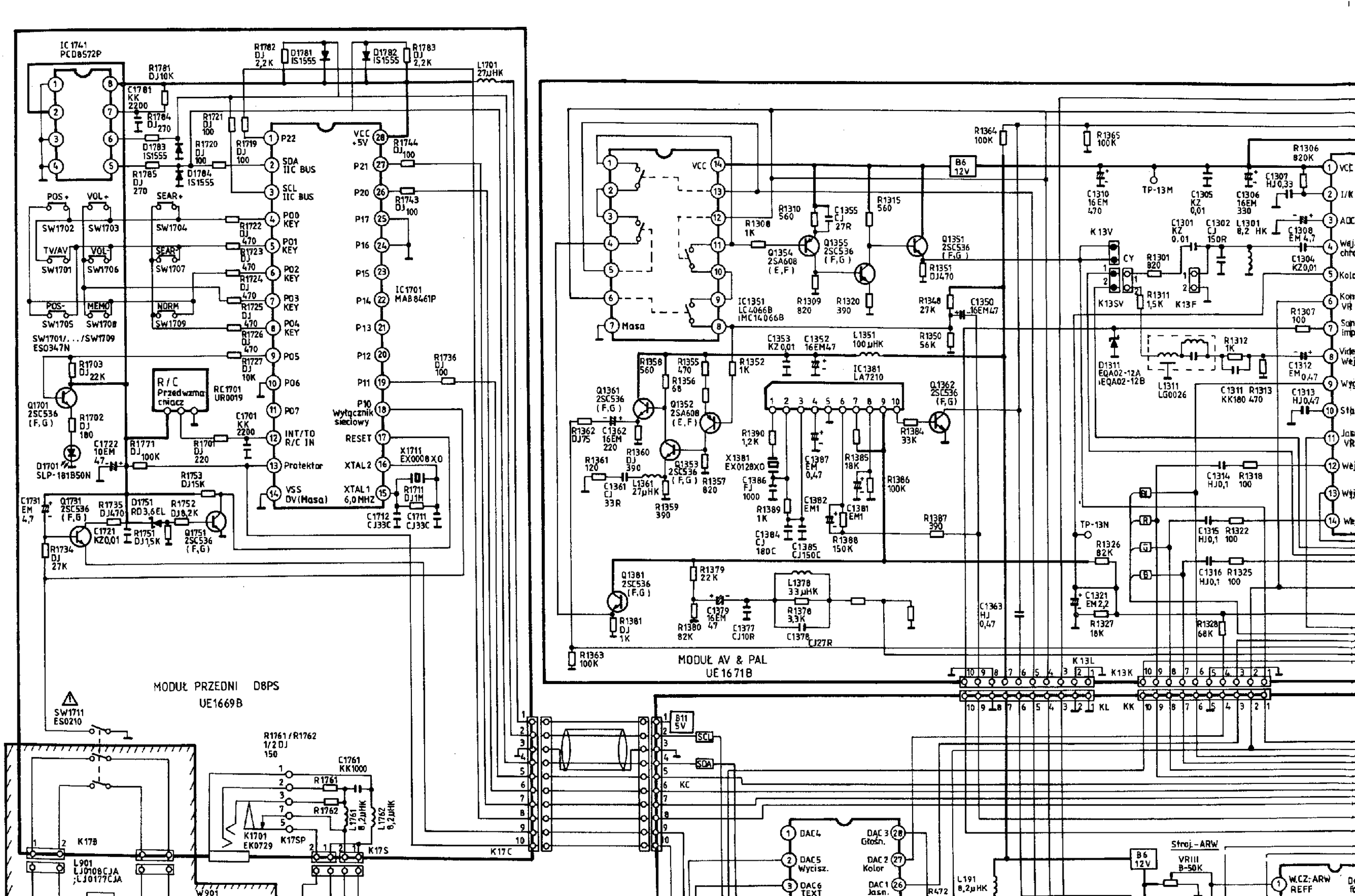
IC1741
PCD8572P
IC1701
MAB8461P
MODUŁ PRZEDNI D8PS
UE1669B
MODUŁ AV & PAL
UE1671B
R/C
Przedwzmacniacz
Wyłącznik sieciowy
Protektor
SW1701/.../SW1709
ES0347N
SW1711
ES0210
K17C
K17S
K17SP
K13L
K13K
K13F
K13SV
K17B
Masa
VCC
SDA
SCL
Strój.-ARW

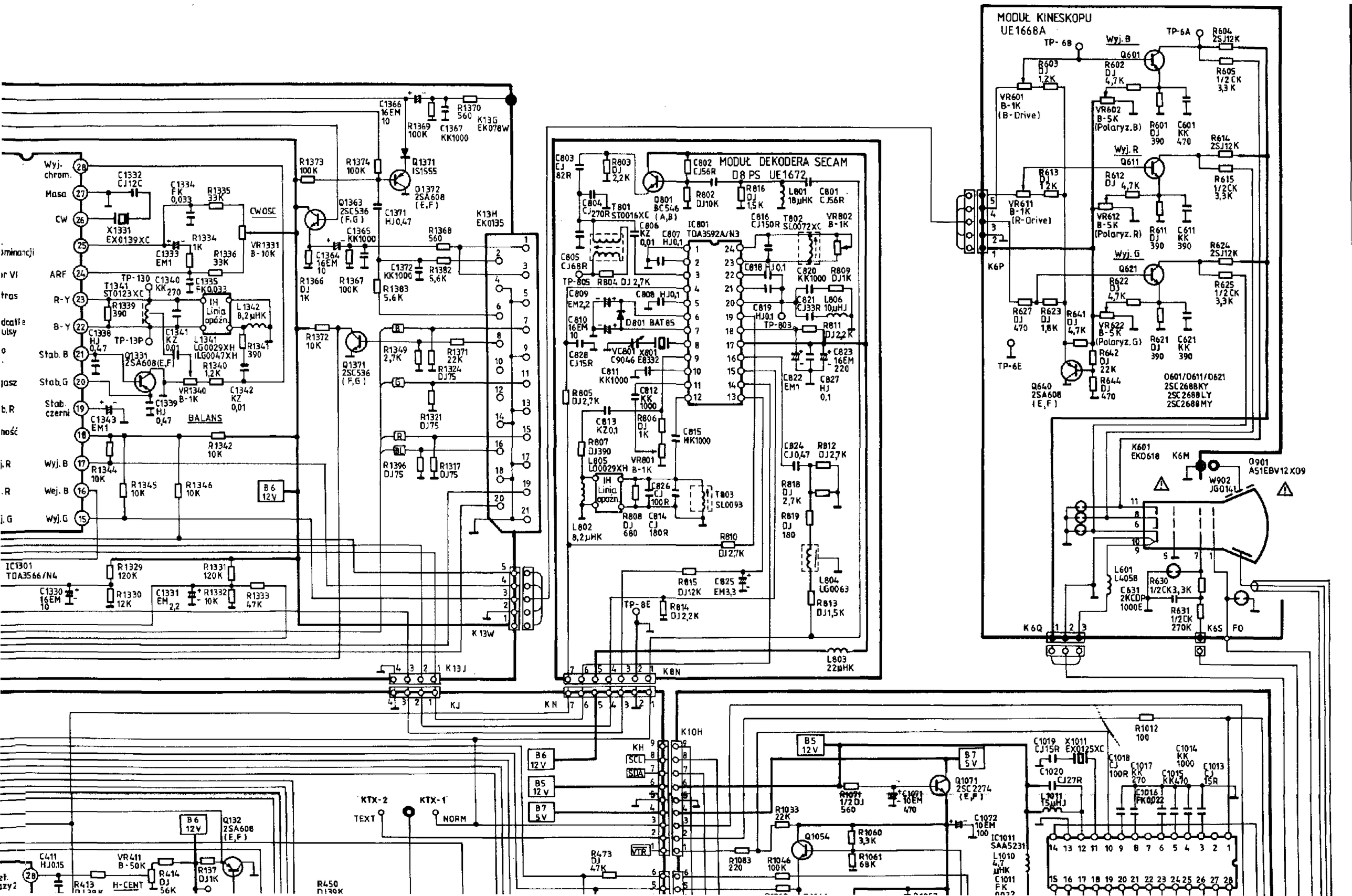
MODUŁ KINESKOPU
UE1668A
MODUŁ DEKODERA SECAM
D8 PS UE1672
IC801
TDA3592A/N3
IC1301
TDA3566/N4
IC1011
SAA5231
Q0601/Q611/Q621
2SC2688KY
2SC2688LY
2SC2688MY
Q901
AS1EBV12X09
W902
JG014L
K601
EK0618
K6M
K6P
K6Q
K6S
FO
K13H
EK0135
K13W
K13J
K8N
KJ
KN
K10H
KTX-2
KTX-1
TEXT
NORM
Wyj. B
Wyj. R
Wyj. G
Masa
CW
ARF
R-Y
B-Y
Stab. B
Stab. G
Stab. czerni
Wyj. B
Wej. B
Wyj. G
BALANS
CWOSC
H-CENT
Linia opóźn.
B6 12V
B5 12V
B7 5V
SCL
SDA
VTR

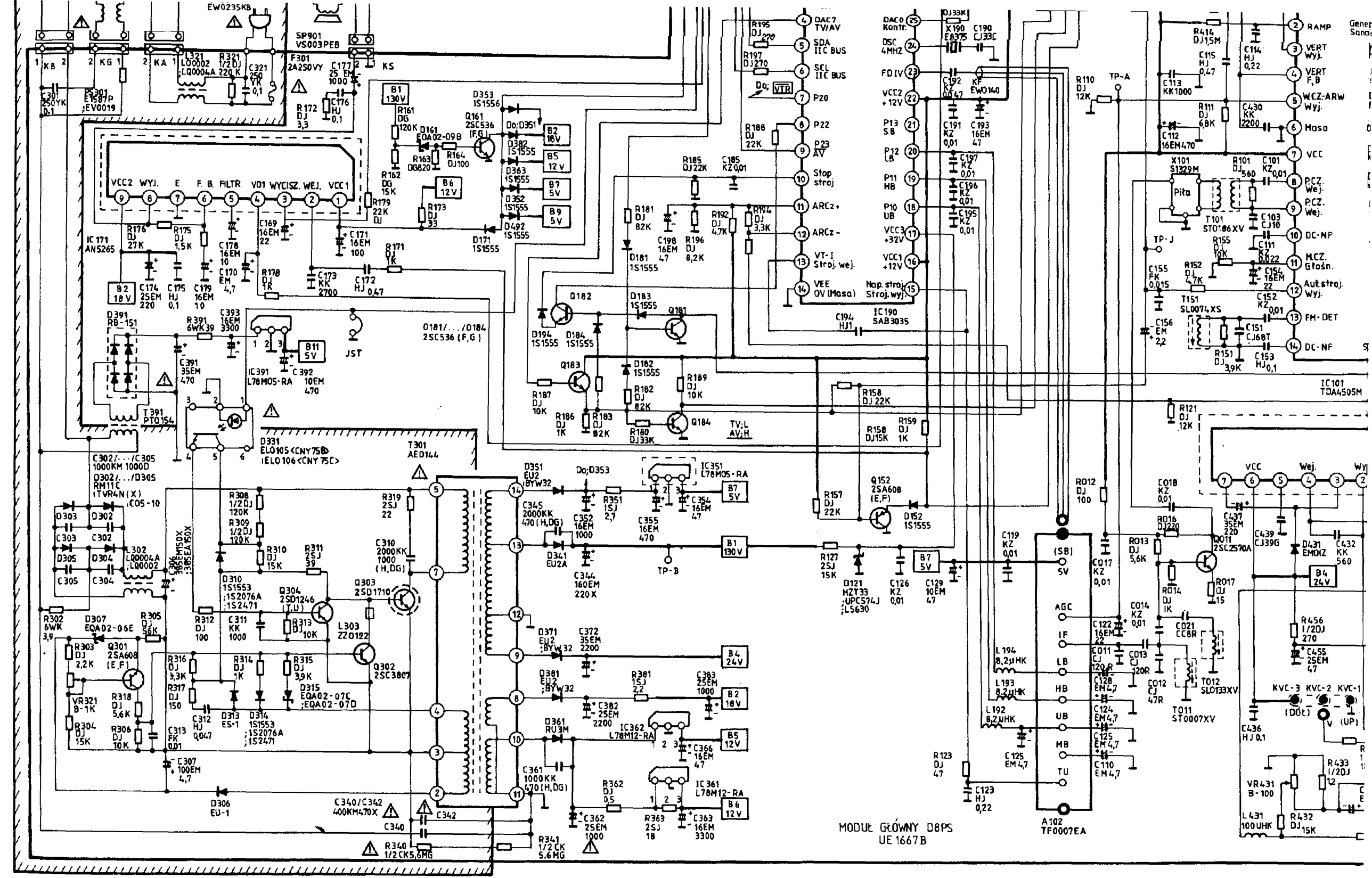
EW0235KB
SP901
VS003PEB
F301
2A250VY
KB
KG
KA
KS
L321
LO0002
LQ0004A
R321
1/2DJ
220K
C321
250
1K
0,1
C177
25EM
1000
C176
HJ
0,1
R172
DJ
3,3
PS301
E1587P
;EV0019
C301
250YK
0,1
B1
130V
R161
DG
120K
D161
EQA02-09B
R163
DG820
R164
DJ100
R162
DG
15K
Q161
2SC536
(F,G)
D353
1S1556
Do;D351
D382
1S1555
D363
1S1555
D352
1S1555
D492
1S1555
B2
18V
B5
12V
B6
12V
B7
5V
B9
5V
R173
DJ
33
D171
1S1555
R179
22K
DJ
VCC2
WYJ.
E
F.B.
FILTR
VO1
WYCISZ.
WEJ.
VCC1
IC171
AN5265
R176
DJ
27K
R175
DJ
1,5K
C174
25EM
220
C175
HJ
0,1
C178
16EM
10
C179
16EM
10
C170
EM
4,7
C169
16EM
22
R178
DJ
1K
C171
16EM
100
C173
KK
2700
C172
HJ
0,47
R171
DJ
1K
D391
RB-151
R391
6WK39
C393
16EM
3300
C391
35EM
470
IC391
L78M05-RA
C392
10EM
470
B11
5V
JST
T391
PT0154
D331
ELO105 <CNY75B>
;ELO106 <CNY75C>
T301
AE0144
C302/.../C305
1000KM 1000D
D302/.../D305
RM11C
;TVR4N(X)
;COS-10
D303
D302
C303
C302
D305
D304
C305
C304
L302
LQ0004A
;LQ0002
R302
6WK
3,9
D307
EQA02-06E
R305
DJ
56K
R303
DJ
2,2K
Q301
2SA608
(E,F)
VR321
B-1K
R318
DJ
5,6K
R304
DJ
15K
R306
DJ
10K
R308
1/2DJ
120K
R309
1/2DJ
120K
R310
DJ
15K
R311
2SJ
39
R312
DJ
100
C311
KK
1000
D310
1S1553
;1S2076A
;1S2471
Q304
2SD1246
(T,U)
R313
DJ
10K
Q303
2SD1710
L303
ZZ0122
Q302
2SC3807
R316
DJ
3,3K
R317
DJ
150
R314
DJ
1K
R315
DJ
3,9K
D315
EQA02-07C
;EQA02-07D
C312
HJ
0,047
D313
ES-1
D314
1S1553
;1S2076A
;1S2471
C313
FK
0,01
C307
100EM
4,7
D306
EU-1
C340/C342
400KM470X
C340
C342
R340
1/2CK5,6MG
R319
2SJ
22
C310
2000KK
1000
(H,DG)
D351
EU2
(BYW32
Do;D353
R351
1SJ
2,7
C352
16EM
1000
C345
2000KK
470(H,DG)
D341
EU2A
C344
160EM
220X
IC351
L78M05-RA
C354
16EM
47
C355
16EM
470
TP-B
D371
EU2
;BYW32
C372
35EM
2200
D381
EU2
;BYW32
R381
1SJ
2,2
C383
25EM
1000
C382
25EM
2200
D361
RU3M
IC362
L78M12-RA
C366
16EM
47
C361
1000KK
470(H,DG)
R362
DJ
0,5
C362
25EM
1000
R363
2SJ
1B
IC361
L78M12-RA
C363
16EM
3300
R341
1/2CK
5,6MG
B7
5V
B1
130V
B4
24V
B2
18V
B5
12V
B6
12V
R185
DJ22K
C185
KZ0,01
R181
DJ
82K
D181
1S1555
C198
16EM
47
R196
DJ
8,2K
R192
DJ
4,7K
R194
DJ
3,3K
Q182
D194
1S1555
D184
1S1555
D183
1S1555
Q181
Q183
R187
DJ
10K
R186
DJ
1K
R183
DJ
82K
D182
1S1555
R182
DJ
82K
R189
DJ
10K
R180
DJ33K
Q184
TV;L
AV;H
R158
DJ22K
R159
DJ
1K
R158
DJ15K
R157
DJ
22K
Q152
2SA608
(E,F)
D152
1S1555
R127
2SJ
15K
D121
MZT33
;UPC574J
;LS630
C126
KZ
0,01
C129
10EM
47
R195
DJ
270
R197
DJ270
Do;
VTR
R188
DJ
22K
DAC7
TV/AV
SDA
IIC BUS
SCL
IIC BUS
P20
P22
P23
AV
Stop
stroj
ARCz+
ARCz-
VT-I
Stroj. wej.
VEE
0V (Masa)
DAC0
Kontr.
DSC
4MHZ
FDIV
VCC2
+12V
P13
SB
P12
LB
P11
HB
P10
UB
VCC3
+32V
VCC1
+12V
Nap. stroj.
Stroj. wyj.
DJ33K
X190
E8375
C190
DJ33C
C192
KZ
0,047
KF
EW0140
C191
KZ
0,01
C193
16EM
47
C197
KZ
0,01
C196
KZ
0,01
C195
KZ
0,01
C194
HJ1
IC190
SAB3035
R110
DJ
12K
TP-A
R414
DJ1,5M
C114
HJ
0,22
C115
HJ
0,47
C113
KK1000
R111
DJ
6,8K
C430
KK
2200
C112
16EM470
X101
S1329M
Piła
R101
DJ
560
C101
KZ
0,01
T101
ST0186XV
C103
CJ10
C111
KZ
0,022
TP-J
R155
DJ
10K
C155
FK
0,015
R152
DJ
4,7K
C154
16EM
22
T151
SL0074XS
C152
KZ
0,01
C156
EM
2,2
C151
CJ68T
R151
DJ
3,9K
C153
HJ
0,1
RAMP
VERT
Wyj.
VERT
F,B
WCZ-ARW
Wyj.
Masa
VCC
P.CZ.
Wej.
P.CZ.
Wej.
DC-NF
M.CZ.
Głośn.
Aut.stroj.
Wyj.
FM-DET
DC-NF
IC101
TDA4505M
R121
DJ
12K
VCC
Wej.
Wyj.
R012
DJ
100
C018
KZ
0,01
R016
DJ220
C437
35EM
220
C439
CJ39G
D431
EM01Z
C432
KK
560
B4
24V
R013
DJ
5,6K
Q011
2SC2570A
R014
DJ
1K
R017
DJ
15
C014
KZ
0,01
C021
CC8R
R456
1/2DJ
270
C455
25EM
47
C119
KZ
0,01
(SB)
5V
AGC
IF
LB
HB
UB
MB
TU
A102
TF0007EA
C122
16EM
22
C011
CJ
120R
C013
CJ
120R
C128
EM4,7
C124
EM4,7
C125
EM4,7
C110
EM4,7
L194
8,2μHK
L193
8,2μHK
L192
8,2μHK
C125
EM4,7
R123
DJ
47
C123
HJ
0,22
C012
CJ
47R
T012
SLOT33XV
T011
ST0007XV
KVC-3
KVC-2
KVC-1
(DOŁ)
V
(UP)
C436
HJ 0,1
VR431
B-100
R433
1/2DJ
12
L431
100UHK
R432
DJ
15K
O181/.../O184
2SC536 (F,G)
MODUŁ GŁÓWNY D8PS
UE1667B

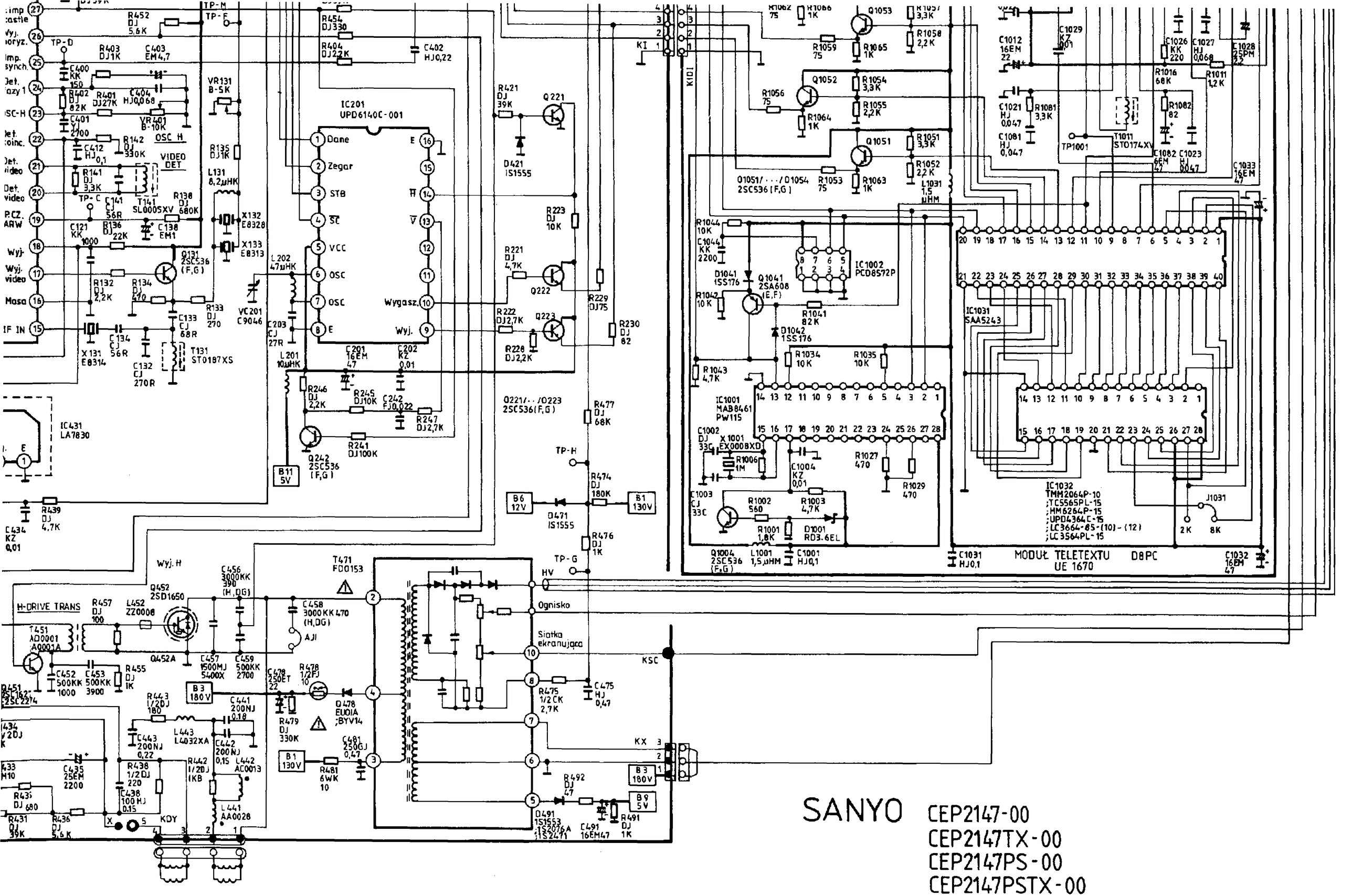

SANYO

CEP2147-00
CEP2147TX-00
CEP2147PS-00
CEP2147PSTX-00