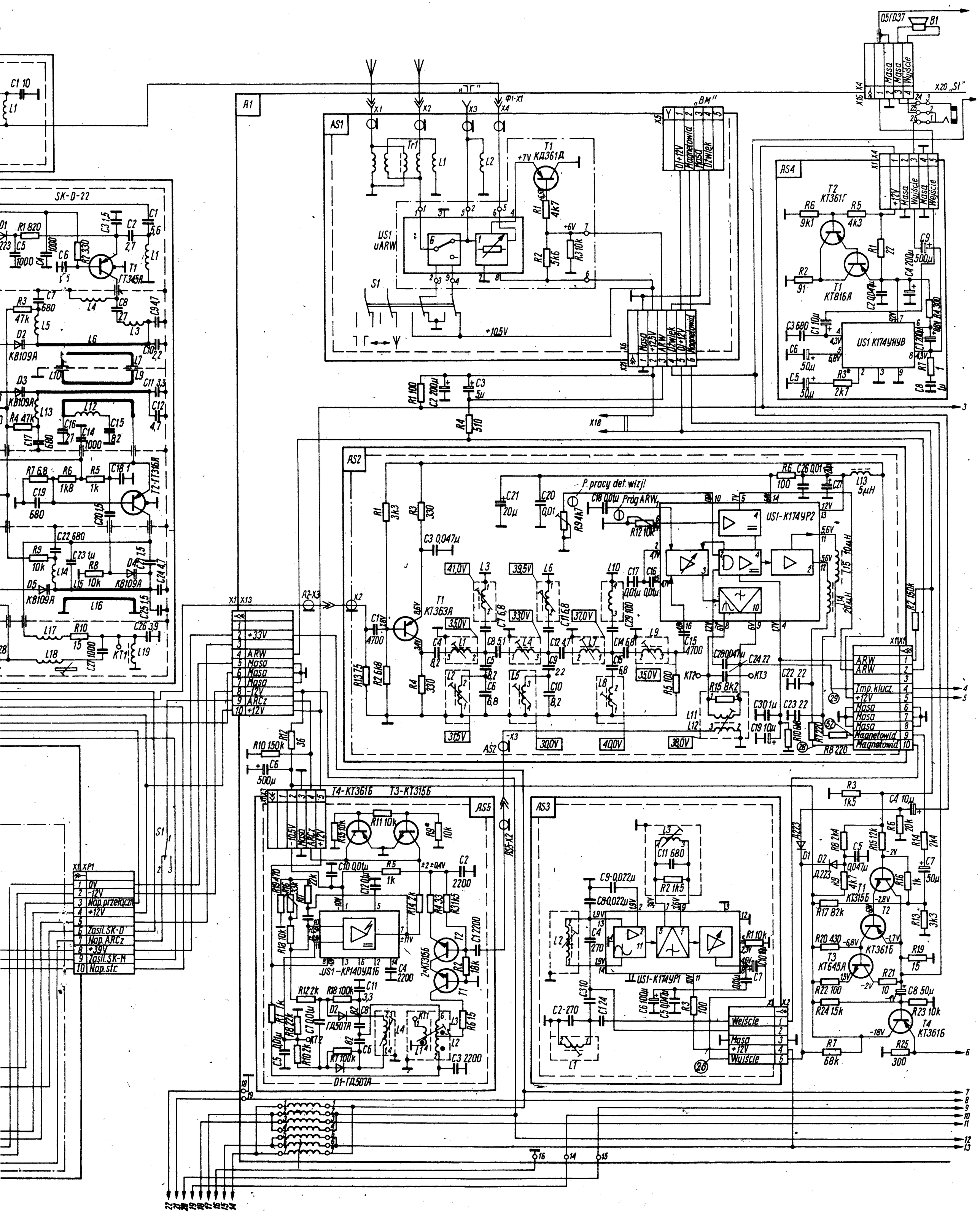
SK-D-22
A1
AS1
AS2
AS3
AS4
AS5
US1 uARW
US1-K174YP2
US1 K174UH4B
US1-KP140YD16
T1 KD361D
T2 KT361Г
T1 KT816A
T1 KT363A
T1 KT315Б
T2 KT315Б
T3 KT645A
T4 KT361Б
T4-KT361Б T3-KT315Б
T2-KT316A
T1 GT345A
D1-GD507A
„BM"
„TT"
Masa
Wyjście
Wejście
Magnetowid
Dźwięk
ARW
Tmp. klucz.
Nap. przełącz.
Zasil. SK-D
Nap. ARCz
Zasil. SK-M
Nap. str.
P. pracy det. wizji
Próg ARW
+33V
-12V
ARCz
+12V
+10,5V
+7V
+6V
+39V
0V
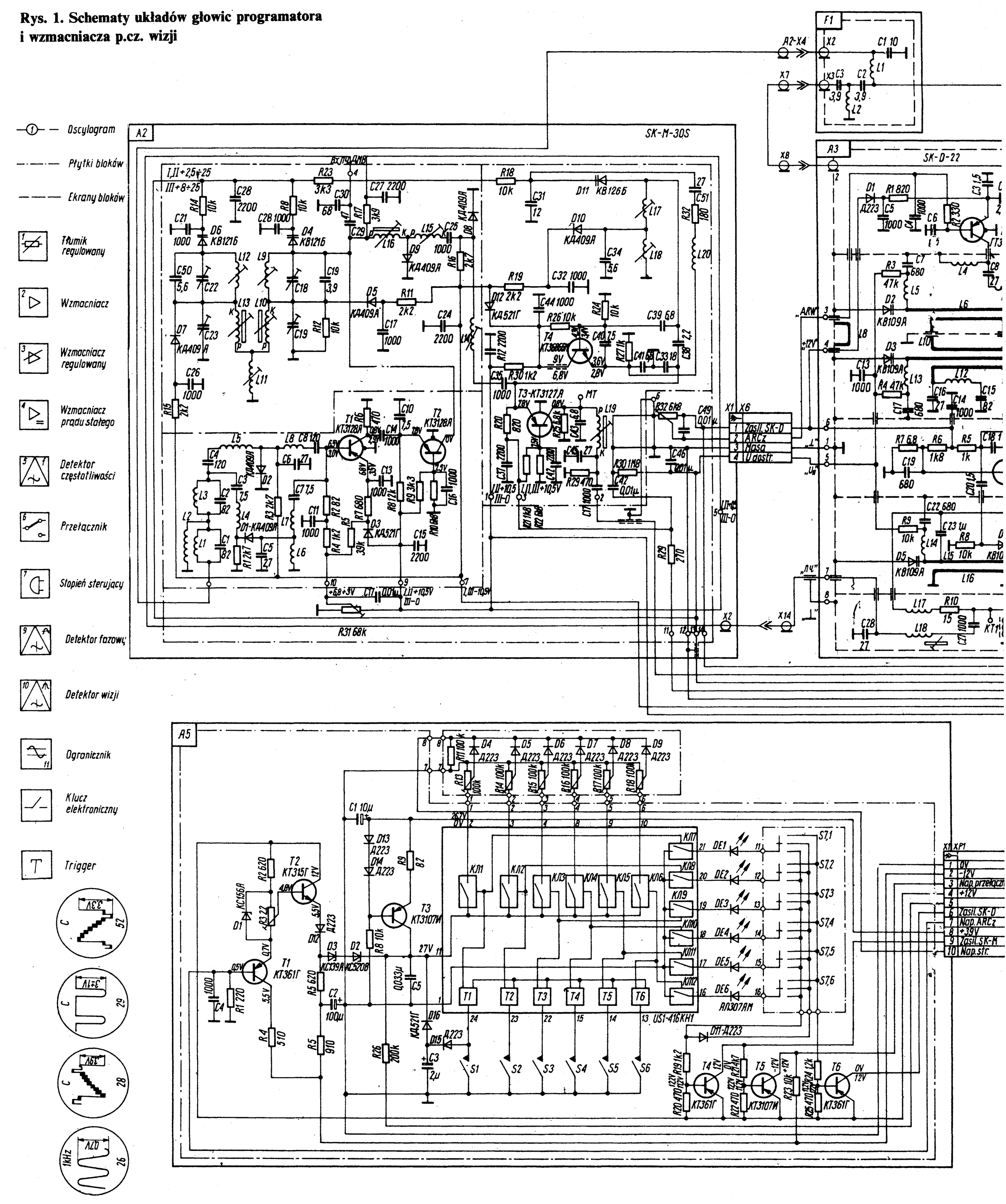
Rys. 1. Schematy układów głowic programatora i wzmacniacza p.cz. wizji