Rys. 1. Schematy układów głowic programatora i wzmacniacza p.cz. wizji

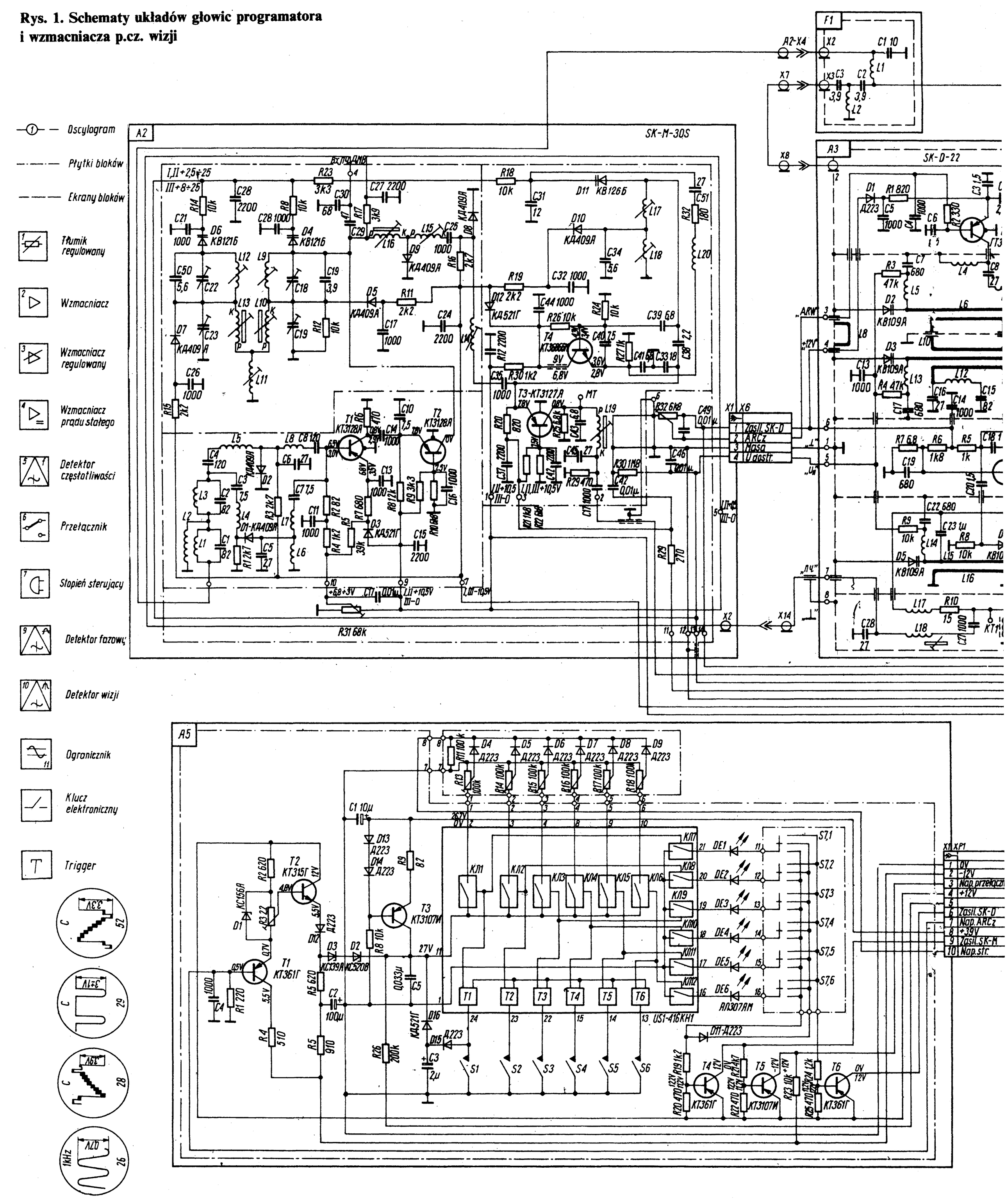

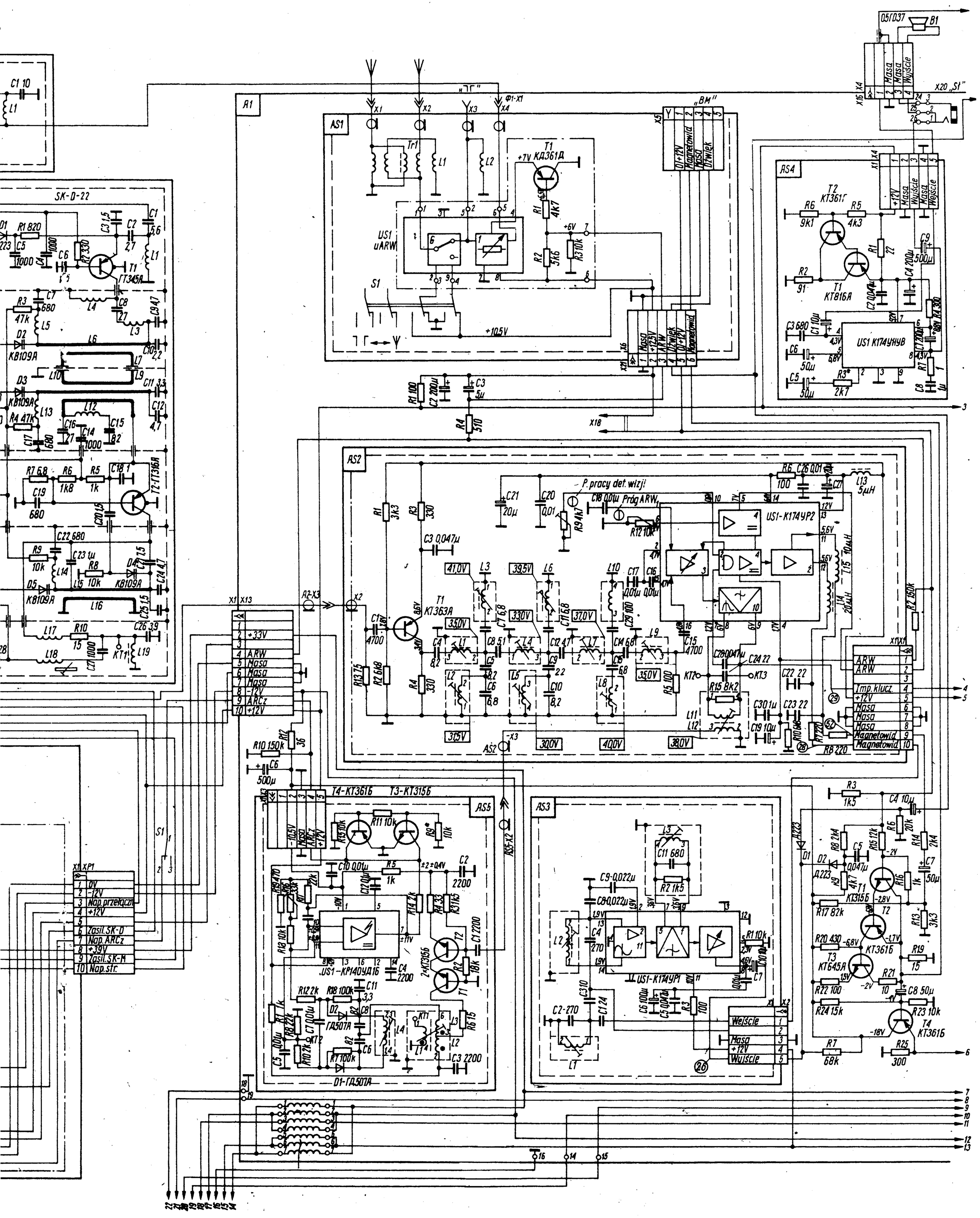
SK-D-22
A1
AS1
AS2
AS3
AS4
AS5
US1 uARW
US1-K174UP2
US1-K174UP1
US1 K174UH4B
T1 KD361Д
T1 KT363A
T1 KT816A
T2 KT361Г
T1 KT315Б
T2 KT315Б
T3 KT645A
T4 KT361Б
T4-KT361Б T3-KT315Б
D1-GD507A
„ГГ"
„BM"
Masa
Wyjście
Wejście
Magnetowid
Dźwięk
ARW
Tmp. klucz.
Napięcie przełącz.
Zasil. SK-D
Nap. ARCz
Zasil. SK-M
Nap. str.
P. pracy det. wizji
Próg ARW