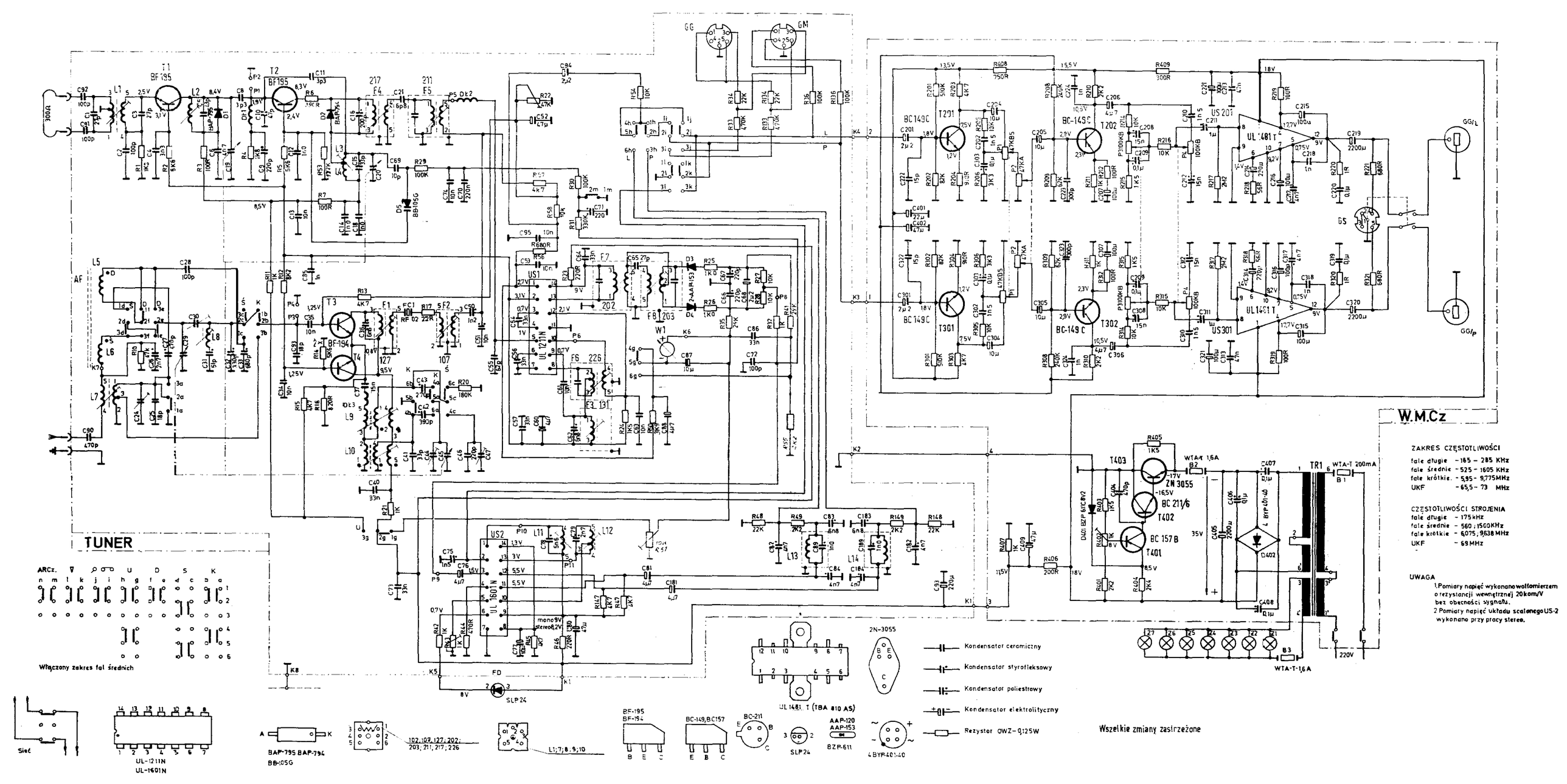

Rys. 2: Schemat ideowy odbiornika radiowego „DUET DSP-301"